VANTEC SERIES

VANTEC-12

DAS Audio Group, S.L. - C/ Islas Baleares 24 - 46988
Fuente del Jarro - Valencia - Spain - Tel. +34961340860
Updated (DD/MM/YYYY): 16/04/2025

SOUND WITH SOUL

CARACTERÍSTICAS PRINCIPALES

- Sistema 2-vías de amplia gama
- Altavoz de graves de 12F
- Motor de compresión 1" optimizado por FEM
- Diseño del recinto para uso como monitor
- Incorpora puntos de suspensión
- Vaso para mástil con doble ángulo (0°/10°)

DESCRIPCIÓN

VANTEC-12 es un sistema pasivo de dos vías y amplio rango, diseñado para ofrecer una respuesta de sonido precisa y potente en una variedad de aplicaciones. Equipado con un altavoz de graves de 12" (modelo 12F) y un motor de compresión M-28 de 1" optimizado mediante análisis FEM, VANTEC-12 proporciona una cobertura uniforme de 90° x 50°, garantizando una dispersión del sonido clara y equilibrada en cualquier entorno.

Con una capacidad de potencia de 500 W RMS y 2000 W de potencia pico, VANTEC-12 es capaz de alcanzar un SPL máximo de 135 dB, lo que lo convierte en una solución ideal para eventos y aplicaciones que requieren una respuesta robusta y eficiente. Su diseño multiángulo, junto con el vaso para trípode de 35 mm con doble ángulo (0°/10°), facilita su uso tanto como sistema principal como monitor de escenario.

Fabricado en contrachapado de abedul y recubierto con el resistente acabado ISO-flex, VANTEC-12 está construido para soportar las exigencias del uso diario en entornos profesionales. El sistema cuenta con puntos de montaje M10, asas de transporte y una rejilla de acero, lo que garantiza su durabilidad y facilidad de manejo en cualquier situación.

VANTEC-12

DAS Audio Group, S.L. - C/ Islas Baleares 24 - 46988
Fuente del Jarro - Valencia - Spain - Tel. +34961340860
Updated (DD/MM/YYYY): 16/04/2025

SOUND WITH SOUL

DATOS TÉCNICOS

Prestaciones

Rango de Frecuencia (-10 dB)	65 Hz – 20 kHz
Cobertura Horizontal (-6 dB)	90°
Cobertura Vertical	50°
Impedancia Nominal	8 ohms
Potencia RMS	500 W
Potencia (pico)	2000 W
Sensibilidad en el Eje 1 W/1 m	98 dB SPL
SPL Máximo 1W/1 m (pico)	135 dB

Conectores

Conector de Entrada de Audio	1 x speakON NL4
Conector Salida de Audio	1 x speakON NL4

Recinto

Construcción del Recinto	Contrachapado de Abedul
Geometría del Recinto	Trapezoidal
Rigging	M10 Rigging Points
Acabado	Pintura ISO-flex
Color	Negro
Dimensiones (Al x An x Pr)	620 x 380 x 380 mm 24,4 x 15,0 x 15,0 in
Peso Neto	20,5 kg (45,2 lb)

VANTEC-12

DAS Audio Group, S.L. - C/ Islas Baleares 24 - 46988
Fuente del Jarro - Valencia - Spain - Tel. +34961340860
Updated (DD/MM/YYYY): 16/04/2025

SOUND WITH SOUL

Componentes	
Transductor LF	12F
Transductor HF	M-28
Difusor/Guía de Ondas	BC-95

Envío	
Dimensiones de Embalaje (H x W x D)	720 x 456 x 456 mm 28,4 x 18,0 x 18,0 in
Peso de Envío	22,5 kg (49,6 lb)

DIMENSIONES

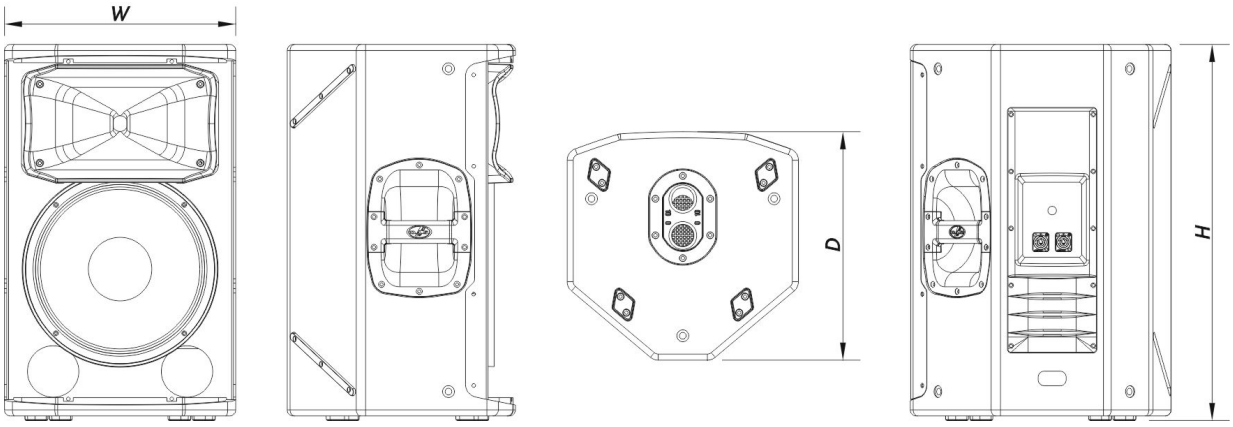

INFORMACIÓN DE PEDIDOS

Modelo	Descripción	P/N
Sistema		
VANTEC-12		10431090
Piezas de Recambio		

VANTEC-12

DAS Audio Group, S.L. - C/ Islas Baleares 24 - 46988
Fuente del Jarro - Valencia - Spain - Tel. +34961340860
Updated (DD/MM/YYYY): 16/04/2025

SOUND WITH SOUL

12F	Transductor	20208820
BC-95	Bocina	30006213
F-VT12	Filter	30006226
GM-12F	Kit de Reconado	20208460
LAMP-F-21	Lamp	30000535
M-28	Motor de Compresión	20208800

Accesorios

ANL-2	Accesorios de Suspensión	10101020
AXF-X12	Installation & Stacking Acc.	10104831
AXU-ACT512	Installation & Stacking Acc.	10104605
FUN-VT12	Accesorios de Transporte	10103710
SPK4-1	Accesorios de Electrónica	20502000
SPK4-10	Accesorios de Electrónica	20502001
SPK4-20	Accesorios de Electrónica	20502002
TRD-2-PACK	Installation & Stacking Acc.	10104012
TRD-6	Installation & Stacking Acc.	10104470
TRD-7	Installation & Stacking Acc.	10104471

VANTEC-12

DAS Audio Group, S.L. - C/ Islas Baleares 24 - 46988
Fuente del Jarro - Valencia - Spain - Tel. +34961340860
Updated (DD/MM/YYYY): 16/04/2025

SOUND WITH SOUL