Altea 400

ALTEA-408A

DAS Audio Group, S.L. - C/ Islas Baleares 24 - 46988
Fuente del Jarro - Valencia - Spain - Tel. +34961340860
Updated (DD/MM/YYYY): 05/05/2025

SOUND WITH SOUL

PRINCIPALES CARACTÉRISTIQUES

- Système multifonctionnel compact avec position écran
- Amplificateur ultra léger Classe D avec SMPS
- Enceinte en polypropylène légère et portable
- DSP de 24-bit avec affichage numérique définissable par l'utilisateur
- Préréglages : Direct, Danse, Voix, Booster de basses et Ecran
- Egaliseur 3 bandes
- Mode pause
- Points de fixation

DESCRIPTION

L'ALTEA-408A est un système portable de P.A. auto amplifié avec enceinte multi-angle en polypropylène pouvant être utilisé comme moniteur de scène.

Son amplificateur à deux canaux de classe D fournit un total de 800 Wcrête et des prestations de qualité qui font qu'il est difficile de trouver d'autres systèmes dans ce segment, avec une gamme dynamique aussi large et une distorsion extrêmement faible. Le traitement du signal des ALTEA-408A comprend des filtres numériques (Finite Impulse Response). Les contrôles de la voix, de l'égalisation, du mode, du retard et du gain sont configurables par l'utilisateur via un bouton rotatif et l'écran LCD situés à l'arrière.

Le haut-parleur 8GV fournit des basses profondes et puissantes. Les hautes fréquences sont générées par le moteur de compression M-32, avec sortie d'1" et optimisation par FEM. La version passive Altea 408 est conçue pour une utilisation avec amplification externe

ALTEA-408A

DAS Audio Group, S.L. - C/ Islas Baleares 24 - 46988
Fuente del Jarro - Valencia - Spain - Tel. +34961340860
Updated (DD/MM/YYYY): 05/05/2025

SOUND WITH SOUL

DONNÉES TECHNIQUES

Performance

Gamme de fréquences (-10 dB)	70 Hz - 20 kHz
Couverture Horizontale (-6 dB)	90°
Couverture Verticale	90°
SPL Maximum 1 W/1 m (crête)	123 dB

Electronique et Connecteurs

Puissance Nominale Amplificateur (continu)	400 W
Puissance Nominale Amplificateur (crête)	800 W
Type d'entrée	Balanced
Impédance d'entrée	20 kohms
Sensibilité d'entrée	1.95 V (+8 dBu)
Connecteur D'entrée du Signal	2 x Female XLR
AUX Input	1 x 3.5 mm Mini Jack
Connecteur Bouclage Audio	1 x Male XLR
Control	DAScontrol™
Current Draw 230 V / 115 V	0.8 A/1.6 A

Boîtier

Construction de l'enceinte	Polypropylène
Géométrie l'enceinte	Trapézoïdale
Rigging	M8 Rigging Points
Finition	Textured
Couleur	Noir

ALTEA-408A

DAS Audio Group, S.L. - C/ Islas Baleares 24 - 46988
Fuente del Jarro - Valencia - Spain - Tel. +34961340860
Updated (DD/MM/YYYY): 05/05/2025

SOUND WITH SOUL

Dimensions (H x L x P)	480 x 280 x 260 mm 18,9 x 11,0 x 10,2 in
Poids Net	9,5 kg (20,9 lb)

Composants

Transducteur LF	8GV
Transducteur HF	M-32

Livraison

Dimensions de l'emballage (H x W x D)	550 x 350 x 340 mm 21,6 x 13,8 x 13,4 in
Poids à la Livraison	13,0 kg (28,6 lb)

DIMENSIONS

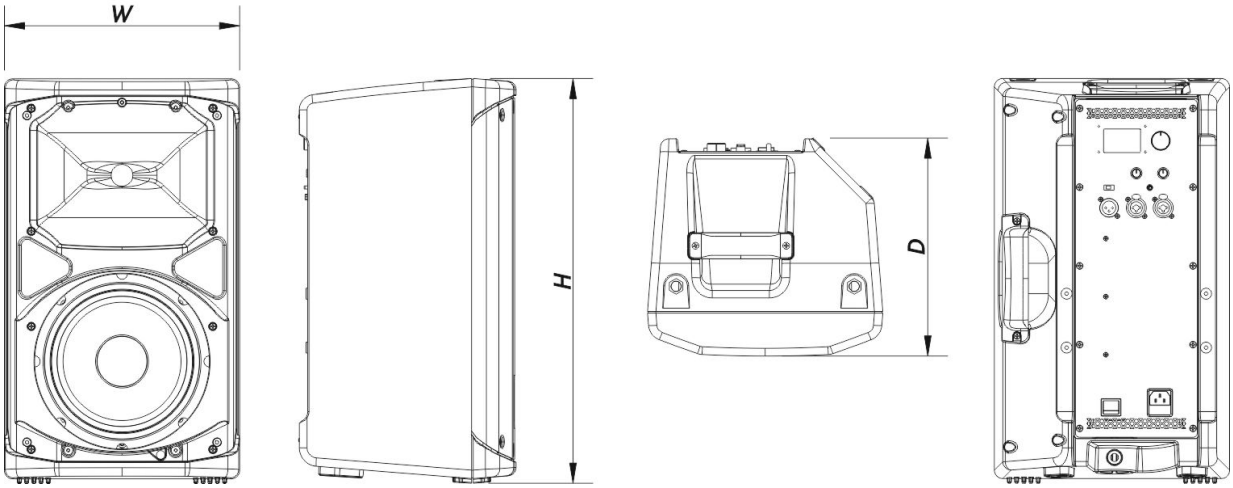

INFORMATIONS DE

Modèle	Description	P/N

ALTEA-408A

DAS Audio Group, S.L. - C/ Islas Baleares 24 - 46988
Fuente del Jarro - Valencia - Spain - Tel. +34961340860
Updated (DD/MM/YYYY): 05/05/2025

SOUND WITH SOUL

COMMANDE

Système

ALTEA-408A		10404991

Pièces Détachées

8GV	Cône Transducteur	20208984
M-32	Moteur de Compresión	20208970
MP-ALT408A		20406690
OR300+100UM	Amplifier	20406670

Accessoires

ANL-1	Accessoires de Suspension	10101010
ANL-1	Installation & Stacking Acc.	10101010
AXW-ALT	Installation & Stacking Acc.	10102391
FUN-AL408	Accessoires de Transport	10103782
TRD-2-PACK	Installation & Stacking Acc.	10104012
TRD-6	Installation & Stacking Acc.	10104470
TRD-7	Installation & Stacking Acc.	10104471

ALTEA-408A

DAS Audio Group, S.L. - C/ Islas Baleares 24 - 46988
Fuente del Jarro - Valencia - Spain - Tel. +34961340860
Updated (DD/MM/YYYY): 05/05/2025

SOUND WITH SOUL