Altea 400

ALTEA-408A

DAS Audio Group, S.L. - C/ Islas Baleares 24 - 46988
Fuente del Jarro - Valencia - Spain - Tel. +34961340860
Updated (DD/MM/YYYY): 05/05/2025

SOUND WITH SOUL

HAUPTMERKMALE

- Aktiver Multifunktionslautsprecher
- Class-D Verstärker mit SMPS Schaltnetzteil
- Programmierbarer 24-Bit DSP inkl. FIR-Filter
- DAScontrol™ LCD-Display mit Encoder
- 5 Presets + 3-Band EQ
- 2 x Mic-Line-Input + Aux-Eingang
- Standby-Mode

BESCHREIBUNG

Die ALTEA-408A ist das kompakteste Modell unserer ALTEA-Serie und empfiehlt sich für Anwender, die Wert auf einfachste Handhabung und Transport legen und eine hochwertige Audiowiedergabe, aber nicht extrem hohe Maximalpegel benötigen. Dank des Gehäusedesigns mit abgeschrägter Rückseite empfiehlt sich die ALTEA-40A darüber hinaus als kompakter Bodenmonitor.

Der integrierte Class-D-Leistungsverstärker inkl. Weitbereichs-Schaltnetzteil liefert bis zu 800 Watt/peak und gewährleistet so höchste Dynamik bei niedrigsten Verzerrungen. Der integrierte 24-Bit DSP bietet neben 5 verschiedenen Voicing-Presets einen 3-Band EQ, Low-Cut-Filter und FIR-Filterung für optimale Wiedergabeeigenschaften. Eine einfache und komfortable Bedienung gewährleistet das DASControl™, ein integriertes LC-Display inkl. Dreh-Drück-Encoder. Zwei separat regelbare Mic-/Line-Eingänge mit Combo-Buchse und ein 3,5mm Klinkeneingang bieten vielseitige Anschlussmöglichkeiten.

Das hochwertige Gehäuse aus Polypropylen, mit durchgehendem Frontgitter und beleuchtetem Front-Logo (abschaltbar), verfügt über einen Transportgriff an der Oberseite und ist neben M8-Montagepunkten vorbereitet für den optionalen Wandhalter AX-112-5. Dank aktivierbarem Standby-Mode lässt sich die ALTEA-408A auch an schwer zugänglichen Stellen installieren.

ALTEA-408A

DAS Audio Group, S.L. - C/ Islas Baleares 24 - 46988
Fuente del Jarro - Valencia - Spain - Tel. +34961340860
Updated (DD/MM/YYYY): 05/05/2025

SOUND WITH SOUL

SPEZIFIKATIONEN

Leistung

Frequenzbereich (-10 dB)	70 Hz - 20 kHz
Horizontaler Abstrahlwinkel (-6 dB)	90°
Vertikaler Abstrahlwinkel	90°
Maximaler SPL 1 W/1 m (Peak)	123 dB

Elektronik und Anschlüsse

Nennleistung Verstärker (kontinuierlich)	400 W
Nennleistung Verstärker (Spitze)	800 W
Eingabetyp	Balanced
Eingangsimpedanz	20 kohms
Eingangsempfindlichkeit	1.95 V (+8 dBu)
Audio Eingangsanschluss	2 x Female XLR
AUX Input	1 x 3.5 mm Mini Jack
Audiosignal Loop Through	1 x Male XLR
Control	DAScontrol™
Current Draw 230 V / 115 V	0.8 A/1.6 A

Gehäuse

Gehäusekonstruktion	Polypropylen
Gehäuse Geometrie	Trapezförmig
Rigging	M8 Rigging Points
Gehäuseoberfläche	Textured
Farbe	Schwarz

ALTEA-408A

DAS Audio Group, S.L. - C/ Islas Baleares 24 - 46988
Fuente del Jarro - Valencia - Spain - Tel. +34961340860
Updated (DD/MM/YYYY): 05/05/2025

SOUND WITH SOUL

Abmessungen (H x B x T)	480 x 280 x 260 mm 18,9 x 11,0 x 10,2 in
Nettogewicht	9,5 kg (20,9 lb)

Komponenten

Tieftöner	8GV
Hochtöner	M-32

Versand

Verpackungsabmessungen (H x W x D)	550 x 350 x 340 mm 21,6 x 13,8 x 13,4 in
Verpackungsgewicht	13,0 kg (28,6 lb)

ABMESSUNGEN

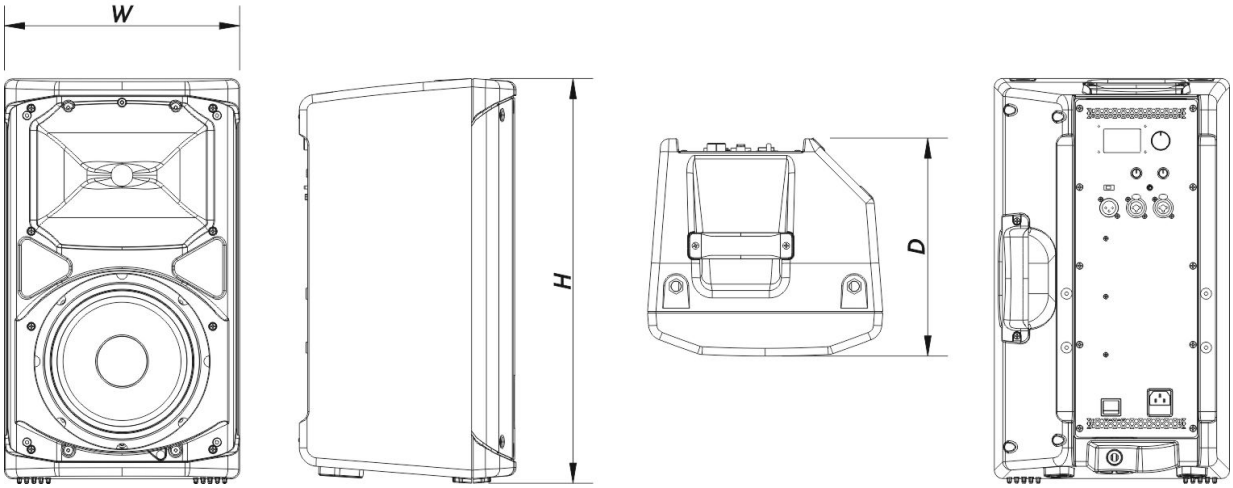

BESTELLINFORMAT

Modell	Beschreibung	P/N

ALTEA-408A

DAS Audio Group, S.L. - C/ Islas Baleares 24 - 46988
Fuente del Jarro - Valencia - Spain - Tel. +34961340860
Updated (DD/MM/YYYY): 05/05/2025

SOUND WITH SOUL

IONEN

System

ALTEA-408A		10404991

Ersatzteile

8GV	Konustreiber	20208984
M-32	Kompressionsmotor	20208970
MP-ALT408A		20406690
OR300+100UM	Amplifier	20406670

Zubehör

ANL-1	Aufhängungszubehör	10101010
ANL-1	Installation & Stacking Acc.	10101010
AXW-ALT	Installation & Stacking Acc.	10102391
FUN-AL408	Transportzubehör	10103782
TRD-2-PACK	Installation & Stacking Acc.	10104012
TRD-6	Installation & Stacking Acc.	10104470
TRD-7	Installation & Stacking Acc.	10104471

ALTEA-408A

DAS Audio Group, S.L. - C/ Islas Baleares 24 - 46988
Fuente del Jarro - Valencia - Spain - Tel. +34961340860
Updated (DD/MM/YYYY): 05/05/2025

SOUND WITH SOUL