ACTION 500 series

ACTION-S118A-115

DAS Audio Group, S.L. - C/ Islas Baleares 24 - 46988
Fuente del Jarro - Valencia - Spain - Tel. +34961340860
Updated (DD/MM/YYYY): 30/04/2025

SOUND WITH SOUL

CARACTERÍSTICAS PRINCIPALES

·
Sistema subwoofer de carga de bocina activo

· Amplificador Clase D 3200 W pico
· Filtro LPF variable 63 Hz - 100 Hz
· EQ conmutable Deep - Loud
· Recinto de contrachapado de madera de Abedul
· Acabado en pintura ISO-flex altamente resistente

DESCRIPCIÓN

ACTION-S118A es un subwoofer autoamplificado diseñado para ofrecer un rendimiento excepcional en términos de potencia, extensión de graves y distorsión reducida. Equipado con un transductor de 18" (modelo 18LX) con una bobina móvil de 4", el sistema proporciona una alta capacidad de manejo de potencia y una distorsión mínima, lo que garantiza una reproducción de graves profunda y precisa.

El amplificador Clase D integrado, con una potencia de 3200 W pico y 1600 W continuos, asegura un amplio margen dinámico y una reproducción de sonido fiel en cualquier aplicación de refuerzo de graves. ACTION-S118A incluye un filtro de paso bajo variable entre 63 Hz y 100 Hz, además de dos entradas balanceadas y salidas estéreo filtradas a 100 Hz para sistemas de rango completo. El filtro de paso alto puede desactivarse para permitir una conexión en modo "loop through". Controles de ganancia, inversión de polaridad y un panel de indicadores LED permiten al usuario ajustar el sistema de manera óptima.

Fabricado en contrachapado de abedul y recubierto con el resistente acabado ISO-flex, el ACTION-S118A está diseñado para soportar el uso intensivo en eventos en vivo e instalaciones permanentes. El panel superior incluye una toma de montaje para postes de 35 mm, lo que permite montar sistemas full-range sobre el subwoofer, proporcionando flexibilidad en la configuración.

ACTION-S118A-115

DAS Audio Group, S.L. - C/ Islas Baleares 24 - 46988
Fuente del Jarro - Valencia - Spain - Tel. +34961340860
Updated (DD/MM/YYYY): 30/04/2025

SOUND WITH SOUL

DATOS TÉCNICOS

Prestaciones

Rango de Frecuencia (-10 dB)	35 Hz -125 Hz (variable LPF)
SPL Máximo 1W/1 m (pico)	137 dB

ELECTRÓNICA Y CONECTORES

Potencia Nominal Amplificador (continua)	1600 W
Potencia Nominal Amplificador (pico)	3200 W
Tipo de Entrada	Balanced
Impedancia de Entrada	20 kohms
Sensibilidad de Entrada	1.95 V (+8 dBu)
Conector de Señal de Entrada	2 x Female XLR
Conector Loop-Thru de Audio	2 x Male XLR
Conector de Salida AC	powerCON NAC3MPB
Current Draw 230 V / 115 V	-/3.6 A

Recinto

Construcción del Recinto	Contrachapado de Abedul
Geometría del Recinto	Rectangular
Acabado	Pintura ISO-flex
Color	Negro
Dimensiones (Al x An x Pr)	800 x 695 x 570 mm 31,5 x 27,4 x 22,4 in
Peso Neto	57,0 kg (125,7 lb)

ACTION-S118A-115

DAS Audio Group, S.L. - C/ Islas Baleares 24 - 46988
Fuente del Jarro - Valencia - Spain - Tel. +34961340860
Updated (DD/MM/YYYY): 30/04/2025

SOUND WITH SOUL

Componentes	
Transductor LF	18LX

Envío	
Dimensiones de Embalaje (H x W x D)	875 x 740 x 620 mm 34,5 x 29,1 x 24,4 in
Peso de Envío	61,5 kg (135,6 lb)

DIMENSIONES

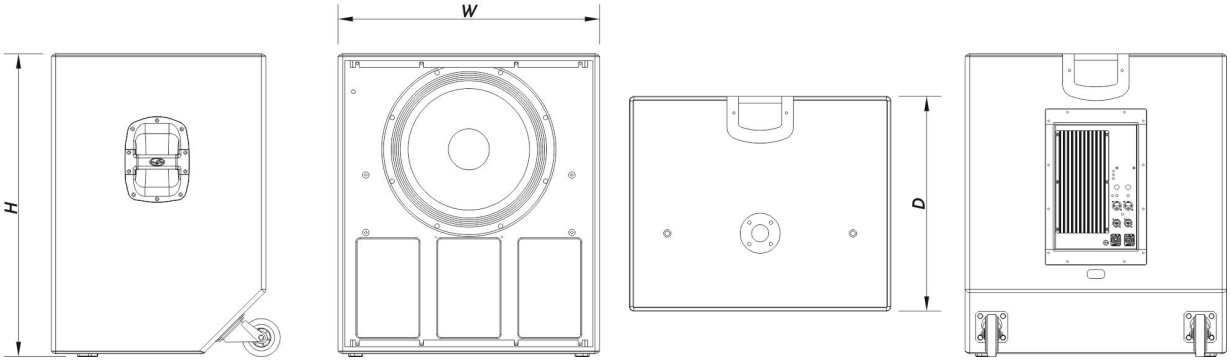

INFORMACIÓN DE PEDIDOS

Modelo	Descripción	P/N
Sistema		
ACTION-S118A-115		10427260
Piezas de Recambio		
18LX	Cono Transductor	10214270
BA-2450 RECAMBIO	Bocina	30007090

ACTION-S118A-115

DAS Audio Group, S.L. - C/ Islas Baleares 24 - 46988
Fuente del Jarro - Valencia - Spain - Tel. +34961340860
Updated (DD/MM/YYYY): 30/04/2025

SOUND WITH SOUL

DSP-ACTION-S-118A	Dsp	20406597
GM-18LX	Kit de Reconado	20208310
MP-ACTS118A-115	Power Module	20406588

Accesorios

ANL-2	Accesorios de Suspensión	10101020
FUN-ACT118	Accesorios de Transporte	10103570
TRD-6	Installation & Stacking Acc.	10104470
TRD-7	Installation & Stacking Acc.	10104471

ACTION-S118A-115

DAS Audio Group, S.L. - C/ Islas Baleares 24 - 46988
Fuente del Jarro - Valencia - Spain - Tel. +34961340860
Updated (DD/MM/YYYY): 30/04/2025

SOUND WITH SOUL