ACTION 500 series

ACTION-S118A-230

DAS Audio Group, S.L. - C/ Islas Baleares 24 - 46988
Fuente del Jarro - Valencia - Spain - Tel. +34961340860
Updated (DD/MM/YYYY): 30/04/2025

SOUND WITH SOUL

CARACTERÍSTICAS PRINCIPAIS

·
Sistema de subwoofer cornetado ativo

· Amplificador de Classe D de 3200 W de pico
· Filtro LPF variable 63 Hz - 100 Hz
· EQ conmutable Deep - Loud
· Gabinete de contrachapado de madeira de bétula
· Acabamento ISO-flex resistente

DESCRIÇÃO

O ACTION-S118A é um sistema de subwoofer ativo projetado para fornecer excelente desempenho em termos de potência de saída, extensão de largura de banda e distorção. O ACTION-S118A incorpora o alto-falante 18LX equipado com uma bobina móvel de 4", oferecendo excelente capacidade de manuseio de energia, distorção e compressão de energia reduzidas. O Action 118A incorpora um design de amplificador de alta potência (pico de 3200 W) que oferece ampla margem e precisão.

O amplificador usa o mais recente projeto de classe D.< O sistema de subwoofer inclui duas entradas balanceadas com conexões de saída filtrada estéreo de 100 Hz para sistemas de satélite Action. O filtro passa-alto pode ser derrotado para oferecer conexões estéreo "loop through". Um filtro passa-baixo variável que varia de 63 Hz a 100 Hz, controle de ganho e polaridade reversa aumenta o controle do usuário sobre o sistema. Os atuais LEDs de sinal e limitador indicam o status do sistema e ajudam a estabelecer o nível ideal, através do botão de controle de nível. O painel superior oferece um soquete de montagem em poste para uso com postes de metal de 35 mm para montar sistemas DAS de gama completa acima da unidade de subwoofer ACTION-S118A.

ACTION-S118A-230

DAS Audio Group, S.L. - C/ Islas Baleares 24 - 46988
Fuente del Jarro - Valencia - Spain - Tel. +34961340860
Updated (DD/MM/YYYY): 30/04/2025

SOUND WITH SOUL

DADOS TÉCNICOS

Desempenho

Gama de Frequências (-10 dB)	35 Hz -125 Hz (variable LPF)
SPL Máximo 1W/1 m (pico)	137 dB

ELETRÔNICA E CONECTORES

Potência Nominal do Amplificador (contínua)	1600 W
Potência Nominal do Amplificador (pico)	3200 W
Tipo de Entrada	Balanced
Impedância de Entrada	20 kohms
Sensibilidade de Entrada	1.95 V (+8 dBu)
Conector de Sinal de Entrada	2 x Female XLR
Conector Loop Thru de Áudio	2 x Male XLR
Conector de Saída AC	powerCON NAC3MPB
Current Draw 230 V / 115 V	1.8 A/-

Recinto

Construção de Gabinete	Contrachapado de Bétula
Geometria do Gabinete	Retangular
Acabamento	Pintura ISO-flex
Cor	Preto
Dimensões (A x L x P)	800 x 695 x 570 mm 31,5 x 27,4 x 22,4 in
Peso Neto	57,0 kg (125,7 lb)

ACTION-S118A-230

DAS Audio Group, S.L. - C/ Islas Baleares 24 - 46988
Fuente del Jarro - Valencia - Spain - Tel. +34961340860
Updated (DD/MM/YYYY): 30/04/2025

SOUND WITH SOUL

Componentes	
Transdutor LF	18LX

Envio	
Dimensões da Embalagem (A x L x P)	875 x 740 x 620 mm 34,5 x 29,1 x 24,4 in
Peso de Expedição	61,5 kg (135,6 lb)

DIMENSÕES

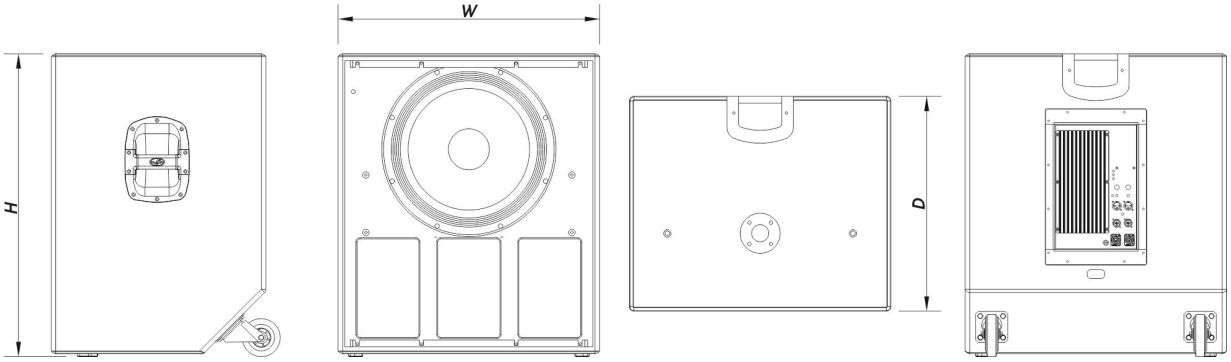

INFORMAÇÕES SOBRE PEDIDOS

Modelo	Descrição	P/N
Sistema		
ACTION-S118A-230		10427259
Peças de Reposição		
18LX	Cone do Transdutor	10214270
BA-2450 RECAMBIO	Buzina	30007090

ACTION-S118A-230

DAS Audio Group, S.L. - C/ Islas Baleares 24 - 46988
Fuente del Jarro - Valencia - Spain - Tel. +34961340860
Updated (DD/MM/YYYY): 30/04/2025

SOUND WITH SOUL

DSP-ACTION-S-118A	Dsp	20406597
GM-18LX	Kit de Reparo	20208310
MP-ACTS118A-230	Power Module	20406587

Acessórios

FUN-ACT118	Acessórios de Transporte	10103570
TRD-6	Installation & Stacking Acc.	10104470
TRD-7	Installation & Stacking Acc.	10104471

ACTION-S118A-230

DAS Audio Group, S.L. - C/ Islas Baleares 24 - 46988
Fuente del Jarro - Valencia - Spain - Tel. +34961340860
Updated (DD/MM/YYYY): 30/04/2025

SOUND WITH SOUL