ACTION 500 series

ACTION-S118A-230

DAS Audio Group, S.L. - C/ Islas Baleares 24 - 46988
Fuente del Jarro - Valencia - Spain - Tel. +34961340860
Updated (DD/MM/YYYY): 30/04/2025

SOUND WITH SOUL

PRINCIPALES CARACTÉRISTIQUES

- Système actif de chargement des haut-parleurs subwoofer
- Amplificateur de crête de 3200 W de Classe D
- Filtre variable LPF 63 Hz – 100 Hz
- Commutateur d'égalisation graves «Deep-Loud»
- Enceinte en contreplaqué de bouleau
- Finition : peinture ISO-flex très résistante

DESCRIPTION

ACTION-S118A est un système de charge à pavillon actif à haute puissance qui comprend un amplificateur de crête de 3200 W et un haut-parleur 18LX qui comprend une bobine de 3" avec une largeur d'enroulement de 20 mm, une double couche et un sandwich pour améliorer la puissance du système, en plus d'un nouveau circuit à convection forcée qui réduit la température de travail de la bobine.

Dans le cadre de notre culture d'entreprise, tous nos systèmes sont développés selon la même philosophie, afin d'appliquer la meilleure qualité possible tant dans les matériaux que dans la conception du système dans son ensemble. Dans la série ACTION-500, nous utilisons le même contreplaqué de bouleau, que nous utilisons dans nos systèmes de touring, obtenant un son chaleureux et une solidité difficile à égaler dans ce segment.

ACTION-S118A-230

DAS Audio Group, S.L. - C/ Islas Baleares 24 - 46988
Fuente del Jarro - Valencia - Spain - Tel. +34961340860
Updated (DD/MM/YYYY): 30/04/2025

SOUND WITH SOUL

DONNÉES TECHNIQUES

Performance

Gamme de fréquences (-10 dB)	35 Hz -125 Hz (variable LPF)
SPL Maximum 1 W/1 m (crête)	137 dB

Electronique et Connecteurs

Puissance Nominale Amplificateur (continu)	1600 W
Puissance Nominale Amplificateur (crête)	3200 W
Type d'entrée	Balanced
Impédance d'entrée	20 kohms
Sensibilité d'entrée	1.95 V (+8 dBu)
Connecteur D'entrée du Signal	2 x Female XLR
Connecteur Bouclage Audio	2 x Male XLR
Connecteur Sortie AC	powerCON NAC3MPB
Current Draw 230 V / 115 V	1.8 A/-

Boîtier

Construction de l'enceinte	Contreplaqué de Bouleau,
Géométrie l'enceinte	Rectangulaire
Finition	ISO-flex Paint
Couleur	Noir
Dimensions (H x L x P)	800 x 695 x 570 mm 31,5 x 27,4 x 22,4 in
Poids Net	57,0 kg (125,7 lb)

ACTION-S118A-230

DAS Audio Group, S.L. - C/ Islas Baleares 24 - 46988
Fuente del Jarro - Valencia - Spain - Tel. +34961340860
Updated (DD/MM/YYYY): 30/04/2025

SOUND WITH SOUL

Composants	
Transducteur LF	18LX

Livraison	
Dimensions de l'emballage (H x W x D)	875 x 740 x 620 mm 34,5 x 29,1 x 24,4 in
Poids à la Livraison	61,5 kg (135,6 lb)

DIMENSIONS

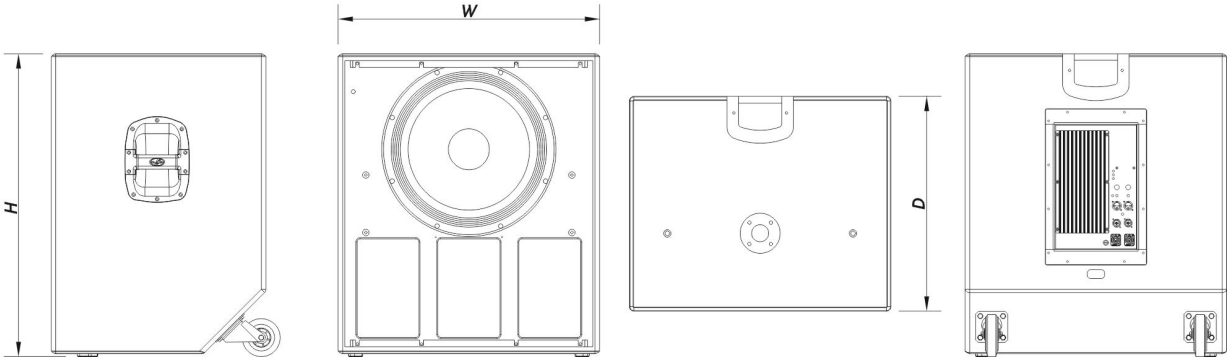

INFORMATIONS DE COMMANDE

Modèle	Description	P/N
Système		
ACTION-S118A-230		10427259
Pièces Détachées		
18LX	Cône Transducteur	10214270
BA-2450 RECAMBIO	Trompe	30007090

ACTION-S118A-230

DAS Audio Group, S.L. - C/ Islas Baleares 24 - 46988
Fuente del Jarro - Valencia - Spain - Tel. +34961340860
Updated (DD/MM/YYYY): 30/04/2025

SOUND WITH SOUL

DSP-ACTION-S-118A	Dsp	20406597
GM-18LX	Kit de remembranage	20208310
MP-ACTS118A-230	Power Module	20406587

Accessoires

FUN-ACT118	Accessoires de Transport	10103570
TRD-6	Installation & Stacking Acc.	10104470
TRD-7	Installation & Stacking Acc.	10104471

ACTION-S118A-230

DAS Audio Group, S.L. - C/ Islas Baleares 24 - 46988
Fuente del Jarro - Valencia - Spain - Tel. +34961340860
Updated (DD/MM/YYYY): 30/04/2025

SOUND WITH SOUL