Altea 700

ALTEA 715

DAS Audio Group, S.L. - C/ Islas Baleares 24 - 46988
Fuente del Jarro - Valencia - Spain - Tel. +34961340860
Updated (DD/MM/YYYY): 03/05/2024

SOUND WITH SOUL

CARACTERÍSTICAS PRINCIPAIS

- Sistema de ampla gama de 2-vias
- Sistema multiuso leve
- Altofalante de graves da série FV de 15"
- Driver de compressão de 1" otimizado por FEM
- O design permite o uso como monitor de palco
- Pontos de suspensão embutidos

DESCRIÇÃO

Os sistemas passivos do Altea-715 permitem que os usuários escolham sua opção de amplificação preferida e são desenhados para uso com amplificação e DSP externos. Este sistema se beneficia de transdutores de alto desempenho, tais como DAS 15FV4, que proporciona graves profundos e poderosos.

As altas frequências são geradas pelo driver de compressão M-28, com saída de 1" e otimização através da análise FEM oferecendo um desempenho brilhante e reprodução suave.

ALTEA 715

DAS Audio Group, S.L. - C/ Islas Baleares 24 - 46988
Fuente del Jarro - Valencia - Spain - Tel. +34961340860
Updated (DD/MM/YYYY): 03/05/2024

SOUND WITH SOUL

DADOS TÉCNICOS

Desempenho

Gama de Frequências (-10 dB)	60 Hz – 20 kHz
Cobertura Horizontal (-6 dB)	90°
Cobertura Vertical	60°
Impedância Nominal	8 ohms
Potência RMS	500 W
Potência (pico)	2000 W
Sensibilidade no Eixo 1 W/1 m	99 dB SPL
SPL Máximo 1W/1 m (pico)	132 dB
Amplificador Recomendado	PA-1500

Conectores

Conector de Entrada de Áudio	1 x speakON NL4
Conector de Saída de Áudio	1 x speakON NL4

Recinto

Construção de Gabinete	Polipropileno
Geometria do Gabinete	Trapezoidal
Rigging	M8 Rigging Points
Cor	Preto
Profundidade	380 mm (15,0 in)
Dimensões (A x L x P)	710 x 440 x 380 mm 28,0 x 17,3 x 15,0 in
Peso Neto	18,8 kg (41,4 lb)

ALTEA 715

DAS Audio Group, S.L. - C/ Islas Baleares 24 - 46988
Fuente del Jarro - Valencia - Spain - Tel. +34961340860
Updated (DD/MM/YYYY): 03/05/2024

SOUND WITH SOUL

Componentes	
Transdutor LF	15FV
Transdutor HF	M-28

Envio	
Dimensões da Embalagem (A x L x P)	805 x 530 x 445 mm 31,7 x 20,9 x 17,5 in
Peso de Expedição	23,3 kg (51,5 lb)

DIMENSÕES

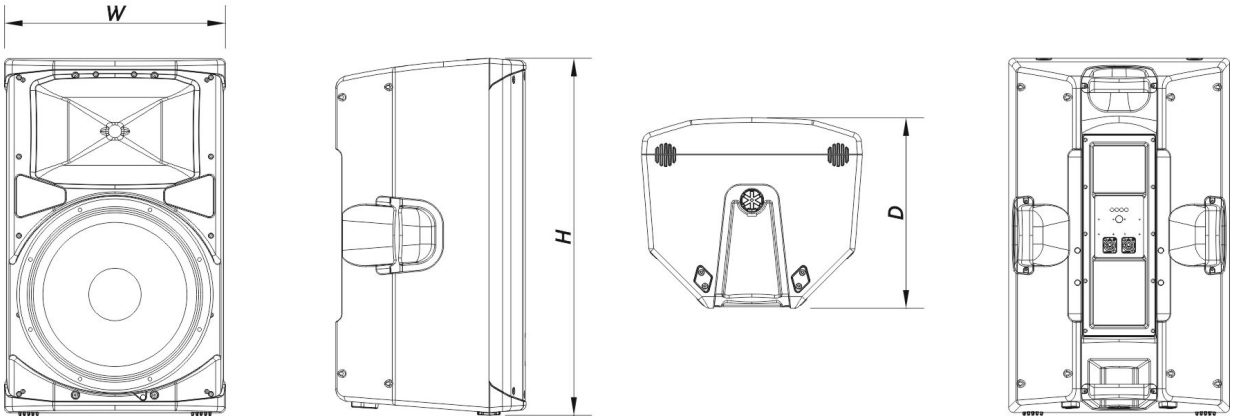

INFORMAÇÕES SOBRE PEDIDOS

Modelo	Descrição	P/N
Sistema		
ALTEA-715		10404820
Peças de Reposição		
15FV	Transdutor	20208900

ALTEA 715

DAS Audio Group, S.L. - C/ Islas Baleares 24 - 46988
Fuente del Jarro - Valencia - Spain - Tel. +34961340860
Updated (DD/MM/YYYY): 03/05/2024

SOUND WITH SOUL

F-AL715	Filter	30008822
GM-15FV	Kit de Reparo	20208500
LAMP-F-21	Lamp	30000535
M-28	Motor de Compressão	20208800

Acessórios

ANL-1	Acessórios de Suspensão	10101010
ANL-1	Installation & Stacking Acc.	10101010
AX-112-5	Installation & Stacking Acc.	10102390
AXW-ALT	Installation & Stacking Acc.	10102391
FUN-AL715	Acessórios de Transporte	10103781
TRD-6	Installation & Stacking Acc.	10104470
TRD-7	Installation & Stacking Acc.	10104471
TRPD-S2-PAK	Installation & Stacking Acc.	10104011

ALTEA 715

DAS Audio Group, S.L. - C/ Islas Baleares 24 - 46988
Fuente del Jarro - Valencia - Spain - Tel. +34961340860
Updated (DD/MM/YYYY): 03/05/2024

SOUND WITH SOUL