Altea 700

ALTEA-715

DAS Audio Group, S.L. - C/ Islas Baleares 24 - 46988
Fuente del Jarro - Valencia - Spain - Tel. +34961340860
Updated (DD/MM/YYYY): 19/02/2025

SOUND WITH SOUL

HAUPTMERKMALE

- Passiver Multifunktionslautsprecher
- M8 Flugpunkte
- Optionaler Wandhalter, schwenk- & neigbar
- 2 x Speakon NL4

BESCHREIBUNG

Die ALTEA-715 ist ein passiver, hochbelastbarer 2-Weg-Lautsprecher mit 500W/RMS. Das robuste Multifunktionsgehäuse aus Polypropylen ist ausgestattet mit M8-Flugpunkten und bietet abgeschrägte Rückseiten zum Einsatz als Bodenmonitor.

Dank hochwertiger Lautsprecherbestückung mit dem DAS Audio 15FV4 Tieftöner und dem FEM-optimierten M28 Druckkammertreiber bietet die ALTEA-715 sehr gute Wiedergabeeigenschaften.

Für optimale Audioqualität und hohe Zuverlässigkeit empfehlen wir die Verwendung von DAS Audio Endstufen und Signalprozessoren.

ALTEA-715

DAS Audio Group, S.L. - C/ Islas Baleares 24 - 46988
Fuente del Jarro - Valencia - Spain - Tel. +34961340860
Updated (DD/MM/YYYY): 19/02/2025

SOUND WITH SOUL

SPEZIFIKATIONEN

Leistung

Frequenzbereich (-10 dB)	60 Hz – 20 kHz
Horizontaler Abstrahlwinkel (-6 dB)	90°
Vertikaler Abstrahlwinkel	60°
Nennimpedanz	8 ohms
Belastbarkeit RMS	500 W
Belastbarkeit (Peak)	2000 W
Empfindlichkeit auf der Achse 1 W/1 m	99 dB SPL
Maximaler SPL 1 W/1 m (Peak)	132 dB

Anschlüsse

Audio-Eingangsanschluss	1 x speakON NL4
Audio-Ausgangsanschluss	1 x speakON NL4

Gehäuse

Gehäusekonstruktion	Polypropylen
Gehäuse Geometrie	Trapezförmig
Rigging	M8 Rigging Points
Farbe	Schwarz
Abmessungen (H x B x T)	710 x 440 x 380 mm 28,0 x 17,3 x 15,0 in
Nettogewicht	18,8 kg (41,4 lb)

ALTEA-715

DAS Audio Group, S.L. - C/ Islas Baleares 24 - 46988
Fuente del Jarro - Valencia - Spain - Tel. +34961340860
Updated (DD/MM/YYYY): 19/02/2025

SOUND WITH SOUL

Komponenten	
Tieftöner	15FV
Hochtöner	M-28

Versand	
Verpackungsabmessungen (H x W x D)	805 x 530 x 445 mm 31,7 x 20,9 x 17,5 in
Verpackungsgewicht	23,3 kg (51,5 lb)

ABMESSUNGEN

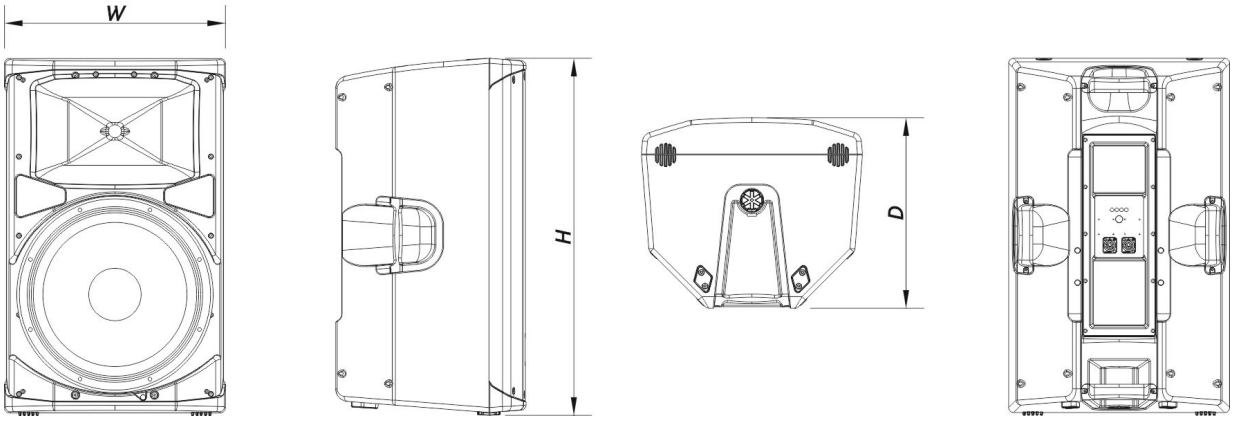

BESTELLINFORMATIONEN

Modell	Beschreibung	P/N
System		
ALTEA-715		10404820
Ersatzteile		
15FV	Wandler	20208900

ALTEA-715

DAS Audio Group, S.L. - C/ Islas Baleares 24 - 46988
Fuente del Jarro - Valencia - Spain - Tel. +34961340860
Updated (DD/MM/YYYY): 19/02/2025

SOUND WITH SOUL

F-AL715	Filter	30008822
GM-15FV	Recone Kit	20208500
LAMP-F-21	Lamp	30000535
M-28	Kompressionsmotor	20208800

Zubehör

ANL-1	Aufhängungszubehör	10101010
ANL-1	Installation & Stacking Acc.	10101010
AXW-ALT	Installation & Stacking Acc.	10102391
FUN-AL715	Transportzubehör	10103781
TRD-2-PACK	Installation & Stacking Acc.	10104012
TRD-6	Installation & Stacking Acc.	10104470
TRD-7	Installation & Stacking Acc.	10104471

ALTEA-715

DAS Audio Group, S.L. - C/ Islas Baleares 24 - 46988
Fuente del Jarro - Valencia - Spain - Tel. +34961340860
Updated (DD/MM/YYYY): 19/02/2025

SOUND WITH SOUL