Altea 400

ALTEA 412A

DAS Audio Group, S.L. - C/ Islas Baleares 24 - 46988
Fuente del Jarro - Valencia - Spain - Tel. +34961340860
Updated (DD/MM/YYYY): 18/04/2024

SOUND WITH SOUL

PRINCIPALES CARACTÉRISTIQUES

- Système multifonctionnel compact avec position écran
- Amplificateur ultra léger Classe D avec SMPS
- Enceinte en polypropylène légère et portable
- DSP de 24-bit avec affichage numérique définissable par l'utilisateur
- Préréglages : Direct, Danse, Voix, Booster de basses et Ecran
- Egaliseur 3 bandes
- Mode pause
- Points de fixation

DESCRIPTION

L'ALTEA-412A est un système portable de P.A. auto amplifié avec enceinte multi-angle en polypropylène pouvant être utilisé comme moniteur de scène.

Son amplificateur à deux canaux de classe D fournit un total de 800 Wcrête et des prestations de qualité qui font qu'il est difficile de trouver d'autres systèmes dans ce segment, avec une gamme dynamique aussi large et une distorsion extrêmement faible. Les contrôles de la voix, de l'égalisation, du mode, du retard et du gain sont configurables par l'utilisateur via un bouton rotatif et l'écran LCD situés à l'arrière.

Le haut-parleur 12MI4 fournit des basses profondes et puissantes. Les hautes fréquences sont générées par le moteur de compression M-32, avec sortie d'1" et optimisation par FEM. La version passive Altea 412 est conçue pour une utilisation avec amplification externe

ALTEA 412A

DAS Audio Group, S.L. - C/ Islas Baleares 24 - 46988
Fuente del Jarro - Valencia - Spain - Tel. +34961340860
Updated (DD/MM/YYYY): 18/04/2024

SOUND WITH SOUL

DONNÉES TECHNIQUES

Performance

Gamme de fréquences (-10 dB)	60 Hz - 20 kHz
Couverture Horizontale (-6 dB)	90°
Couverture Verticale	60°
SPL Maximum 1 W/1 m (crête)	126 dB

Electronique et Connecteurs

Puissance Nominale Amplificateur (continu)	400 W
Puissance Nominale Amplificateur (crête)	800 W
Type d'entrée	Balanced
Impédance d'entrée	20 kohms
Sensibilité d'entrée	1.95 V (+8 dBu)
Connecteur D'entrée du Signal	2 x Female XLR
AUX Input	1 x 3.5 mm Mini Jack
Connecteur Bouclage Audio	1 x Male XLR
Control	DAScontrol™
Current Draw 230 V / 115 V	1.0 A/2.0 A

Boîtier

Construction de l'enceinte	Polypropylène
Géométrie l'enceinte	Trapézoïdale
Rigging	M8 Rigging Points
Couleur	Noir

ALTEA 412A

DAS Audio Group, S.L. - C/ Islas Baleares 24 - 46988
Fuente del Jarro - Valencia - Spain - Tel. +34961340860
Updated (DD/MM/YYYY): 18/04/2024

SOUND WITH SOUL

Dimensions (H x L x P)	655 x 380 x 350 mm 25,8 x 15,0 x 13,8 in
Poids Net	15,5 kg (34,2 lb)

Composants

Transducteur LF	12MI4
Transducteur HF	M-32

Livraison

Dimensions de l'emballage (H x W x D)	740 x 450 x 415 mm 29,1 x 17,7 x 16,3 in
Poids à la Livraison	18,5 kg (40,8 lb)

DIMENSIONS

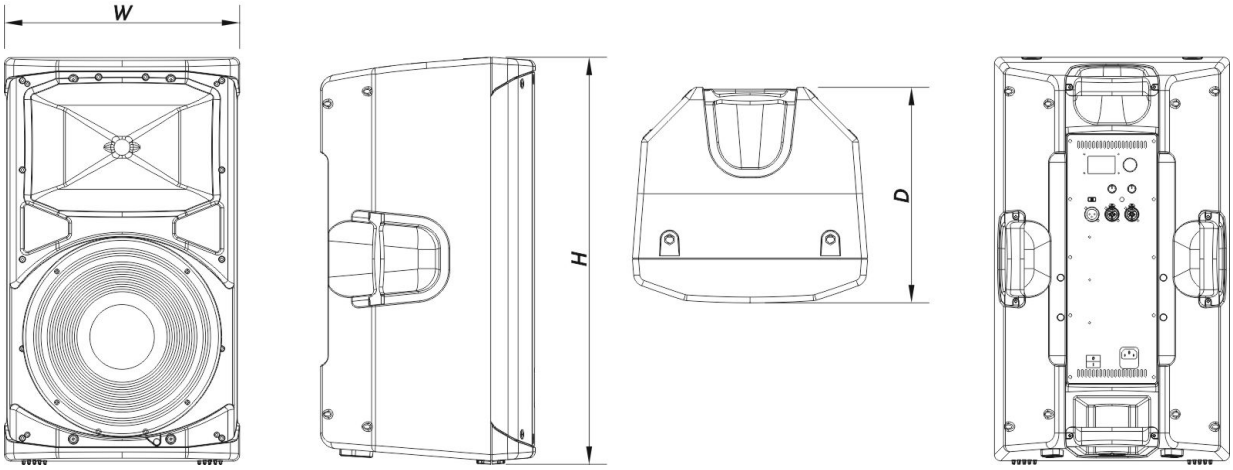

INFORMATIONS DE COMMANDE

Modèle	Description	P/N

ALTEA 412A

DAS Audio Group, S.L. - C/ Islas Baleares 24 - 46988
Fuente del Jarro - Valencia - Spain - Tel. +34961340860
Updated (DD/MM/YYYY): 18/04/2024

SOUND WITH SOUL

Système

ALTEA-412A		10404915

Pièces Détachées

12MI4	Cône Transducteur	10214320
DSP-ALTEA-412A	Dsp	20406579
GM-12MI4	Kit de remembranage	20208300
M-32	Moteur de Compresión	20208970
MP-ALTEA-412A		30007473

Accessoires

ANL-1	Accessoires de Suspension	10101010
ANL-1	Installation & Stacking Acc.	10101010
AX-112-5	Installation & Stacking Acc.	10102390
AXF-X12	Installation & Stacking Acc.	10104831
FUN-AL712	Accessoires de Transport	10103780
TRD-6	Installation & Stacking Acc.	10104470
TRD-7	Installation & Stacking Acc.	10104471
TRPD-S2-PAK	Installation & Stacking Acc.	10104011

ALTEA 412A

DAS Audio Group, S.L. - C/ Islas Baleares 24 - 46988
Fuente del Jarro - Valencia - Spain - Tel. +34961340860
Updated (DD/MM/YYYY): 18/04/2024

SOUND WITH SOUL