ACTION 500 series

ACTION-S18

DAS Audio Group, S.L. - C/ Islas Baleares 24 - 46988
Fuente del Jarro - Valencia - Spain - Tel. +34961340860
Updated (DD/MM/YYYY): 30/04/2025

SOUND WITH SOUL

CARACTERÍSTICAS PRINCIPAIS

- Sistema de subwoofer passivo
- Gabinete de contrachapado de madeira de bétula
- Acabamento ISO-flex resistente
- Processador recomendado: DSP-226
- Amplificadores recomendados: Série PA

DESCRIÇÃO

O ACTION-S18 é um sistema subwoofer passivo com configuração de radiação direta, consistindo de um único alto-falante 18FW que incorpora uma bobina de 3" com 20mm de largura de bobina, dupla camada para melhorar a potência do sistema, assim como um novo circuito convecção forçada que reduz a temperatura de trabalho da bobina e, consequentemente, melhora o desempenho geral do sistema.

Como parte da cultura da nossa empresa, todos os nossos sistemas são desenvolvidos sob a mesma filosofia, aplicando a mais alta qualidade possível tanto aos materiais quanto ao design do sistema como um todo. Na série ACTION-500 usamos o mesmo contrachapado de bétula, que usamos em nossos sistemas de turnê, atingindo uma proteção de acústica e robustez dificilmente igual no segmento.

Para obter um desempenho ideal das versões passivas do ACTION-500 de forma duradoura, devemos entender que este será apenas um sistema de som completo usando nossos amplificadores e processadores, onde os pré-ajustes e limitadores são armazenados.

ACTION-S18

DAS Audio Group, S.L. - C/ Islas Baleares 24 - 46988
Fuente del Jarro - Valencia - Spain - Tel. +34961340860
Updated (DD/MM/YYYY): 30/04/2025

SOUND WITH SOUL

DADOS TÉCNICOS

Desempenho

Gama de Frequências (-10 dB)	33 Hz – 160 Hz
Impedância Nominal	8 ohms
Potência RMS	600 W
Potência (pico)	2400 W
Sensibilidade no Eixo 1 W/1 m	96 dB SPL
SPL Máximo 1W/1 m (pico)	133 dB

Conectores

Conector de Entrada de Áudio	1 x speakON NL4
Conector de Saída de Áudio	1 x speakON NL4

Recinto

Construção de Gabinete	Contrachapado de Bétula
Geometria do Gabinete	Retangular
Acabamento	Pintura ISO-flex
Cor	Preto
Dimensões (A x L x P)	720 x 545 x 660 mm 28,3 x 21,5 x 26,0 in
Peso Neto	40,5 kg (89,1 lb)

Componentes

Transdutor LF	18FW

ACTION-S18

DAS Audio Group, S.L. - C/ Islas Baleares 24 - 46988
Fuente del Jarro - Valencia - Spain - Tel. +34961340860
Updated (DD/MM/YYYY): 30/04/2025

SOUND WITH SOUL

Dimensões da Embalagem (A x L x P)	795 x 595 x 690 mm 31,3 x 23,4 x 27,2 in
Peso de Expedição	42,7 kg (93,9 lb)

DIMENSÕES

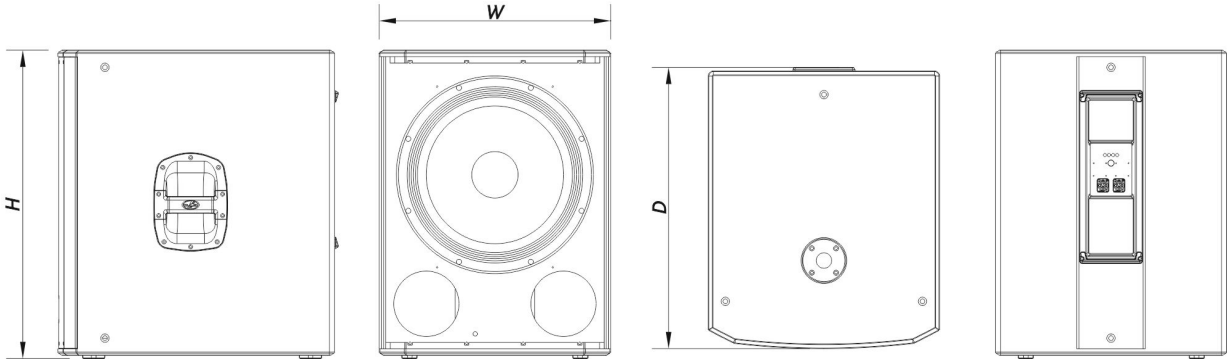

INFORMAÇÕES SOBRE PEDIDOS

Modelo	Descrição	P/N
Sistema		
ACTION-S18		10427255
Peças de Reposição		
18FW	Transdutor	20208981
GM-18FW	Kit de Reparo	20208531
Acessórios		
ANL-2	Acessórios de Suspensão	10101020
Envio		
FUN-VT18	Acessórios de Transporte	10103740

ACTION-S18

DAS Audio Group, S.L. - C/ Islas Baleares 24 - 46988
Fuente del Jarro - Valencia - Spain - Tel. +34961340860
Updated (DD/MM/YYYY): 30/04/2025

SOUND WITH SOUL

SPK4-1	Acessórios de Eletrônica	20502000
SPK4-10	Acessórios de Eletrônica	20502001
TRD-6	Installation & Stacking Acc.	10104470
TRD-7	Installation & Stacking Acc.	10104471

ACTION-S18

DAS Audio Group, S.L. - C/ Islas Baleares 24 - 46988
Fuente del Jarro - Valencia - Spain - Tel. +34961340860
Updated (DD/MM/YYYY): 30/04/2025

SOUND WITH SOUL