artec 500 series

ARTEC-S15

DAS Audio Group, S.L. - C/ Islas Baleares 24 - 46988
Fuente del Jarro - Valencia - Spain - Tel. +34961340860
Updated (DD/MM/YYYY): 16/04/2025

SOUND WITH SOUL

PRINCIPALES CARACTÉRISTIQUES

- Système subwoofer bass reflex
- Haut parleur de 15" pour basses fréquences
- Graves précis et puissants
- Socle pour tige

DESCRIPTION

Le modèle ARTEC-S15 est un système de graves "passe-bande" qui incorpore un haut-parleur basses fréquences 15LXN avec bobine de 4". La partie avant est protégée par une grille perforée en acier avec traitement anti corrosion. Le modèle ARTEC-S15 est conçu pour être utilisé dans des systèmes de bi-amplification. Il est doté d'un support pour satellites à gamme large. Deux poignées latérales avec renfort en acier en facilitent le transport.

ARTEC-S15

DAS Audio Group, S.L. - C/ Islas Baleares 24 - 46988
Fuente del Jarro - Valencia - Spain - Tel. +34961340860
Updated (DD/MM/YYYY): 16/04/2025

SOUND WITH SOUL

DONNÉES TECHNIQUES

Performance

Gamme de fréquences (-10 dB)	45 Hz – 138 Hz
Impédance Nominale	8 ohms
Puissance RMS	800 W
Puissance (crête)	3200 W
Sensibilité sur l'axe 1 W/1 m	99 dB SPL
SPL Maximum 1 W/1 m (crête)	137 dB

Connecteurs

Connecteur Entrée Audio	1 x speakON NL4
Connecteur Sortie Audio	1 x speakON NL4

Boîtier

Construction de l'enceinte	Contreplaqué de Bouleau,
Géométrie l'enceinte	Rectangulaire
Rigging	M10 Rigging Points
Finition	ISO-flex Paint
Couleur	Noir
Dimensions (H x L x P)	515 x 465 x 585 mm 20,3 x 18,3 x 23,0 in
Poids Net	32,0 kg (70,6 lb)

Composants

Transducteur LF	15LXN

ARTEC-S15

DAS Audio Group, S.L. - C/ Islas Baleares 24 - 46988
Fuente del Jarro - Valencia - Spain - Tel. +34961340860
Updated (DD/MM/YYYY): 16/04/2025

SOUND WITH SOUL

Livraison	
Dimensions de l'emballage (H x W x D)	580 x 510 x 632 mm 22,8 x 20,1 x 24,9 in
Poids à la Livraison	34,5 kg (76,1 lb)

DIMENSIONS

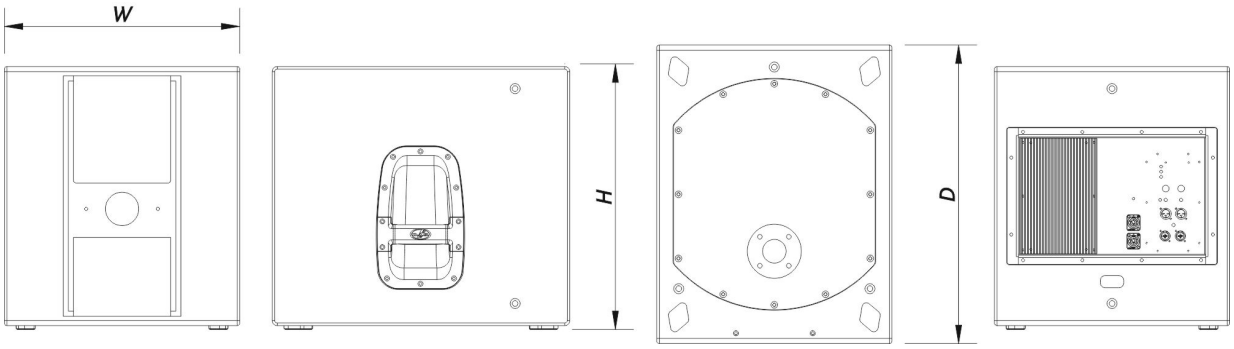

INFORMATIONS DE COMMANDE

Modèle	Description	P/N
Système		
ARTEC-S15		10423700
Pièces Détachées		
15LXN	Cône Transducteur	10214360
GM-15LX	Kit de remembranage	20208320
Accessoires		
ANL-2	Accessoires de Suspension	10101020
TRD-6	Installation & Stacking Acc.	10104470

ARTEC-S15

DAS Audio Group, S.L. - C/ Islas Baleares 24 - 46988
Fuente del Jarro - Valencia - Spain - Tel. +34961340860
Updated (DD/MM/YYYY): 16/04/2025

SOUND WITH SOUL