Quantum
series

Q-23-T

DAS Audio Group, S.L. - C/ Islas Baleares 24 - 46988
Fuente del Jarro - Valencia - Spain - Tel. +34961340860
Updated (DD/MM/YYYY): 06/05/2025

SOUND WITH SOUL

PRINCIPALES CARACTÉRISTIQUES

- Système passif
- Boîtier en aluminium extrudé
- Haut-parleur large bande 2 x 3 pouces 3P16
- Dispersion H x V: 120° x 70° / 90°
- Crête SPL: 112 dB
- Transformateur multi-prises 100 / 70V inclus
- Fonctionnement à faible / haute impédance
- Disponible dans toutes les couleurs RAL

DESCRIPTION

Le Q-23-T est un système passif ultra-compact en aluminium, équipé de deux transducteurs de 3", conçu pour des applications nécessitant un renforcement sonore sur de courtes distances, comme le frontfill, sous balcon et l'ambiance sonore. Il offre une réponse claire sur des fréquences de 150 Hz à 20 kHz et une pression sonore maximale de 112 dB SPL.

Ce système permet d'ajuster la dispersion verticale entre 70° et 90°, grâce à un filtre passif intégré sophistiqué, s'adaptant aux besoins spécifiques de chaque espace. Sa couverture horizontale est de 120°, assurant une dispersion sonore uniforme.

Avec une puissance de 40 W RMS et 160 W en crête, le Q-23-T intègre un transformateur avec prises pour 70 V (5 W, 10 W, 15 W) et 100 V (10 W, 20 W, 30 W), ce qui en fait une option idéale pour les installations nécessitant une distribution sonore efficace dans plusieurs zones.

La structure en aluminium et le kit IP-66 en font un système hautement fiable et résistant, disponible dans n'importe quelle couleur RAL, s'adaptant à tout environnement esthétique.

Q-23-T

DAS Audio Group, S.L. - C/ Islas Baleares 24 - 46988
Fuente del Jarro - Valencia - Spain - Tel. +34961340860
Updated (DD/MM/YYYY): 06/05/2025

SOUND WITH SOUL

DONNÉES TECHNIQUES

Performance

Gamme de fréquences (-10 dB)	150 Hz - 20 kHz
Couverture Horizontale (-6 dB)	120°
Couverture Verticale	Switchable: 90° -70°
Impédance Nominale	8 ohms
Prises de transformateur 70 V	5 W - 10 W - 15 W
Prises de transformateur 100 V	10 W - 20 W - 30 W
Puissance RMS	40 W
Puissance (crête)	160 W
Sensibilité sur l'axe 1 W/1 m	90 dB SPL
SPL Maximum 1 W/1 m (crête)	112 dB SPL
Amplificateur Recommandé	INTEGRAL-A402 INTEGRAL-A404 INTEGRAL-A1002 INTEGRAL-A1004 INTEGRAL-A1602 INTEGRAL-A1604 INTEGRAL-MA1004 INTEGRAL-MA1604
Processeur recommandé	INTEGRAL-M88 INTEGRAL-MA1604 INTEGRAL-MA1004

Connecteurs

Connecteur Entrée Audio	4-way Phoenix 3.8 mm

Q-23-T

DAS Audio Group, S.L. - C/ Islas Baleares 24 - 46988
Fuente del Jarro - Valencia - Spain - Tel. +34961340860
Updated (DD/MM/YYYY): 06/05/2025

SOUND WITH SOUL

Boîtier	
Construction de l'enceinte	Aluminium
Couleur	Noir
Classement IP	IP66
Dimensions (H x L x P)	190 x 125 x 125 mm 7,5 x 4,9 x 4,9 in
Poids Net	2,8 kg (6,2 lb)
Composants	
Driver MF	3P16

DIMENSIONS

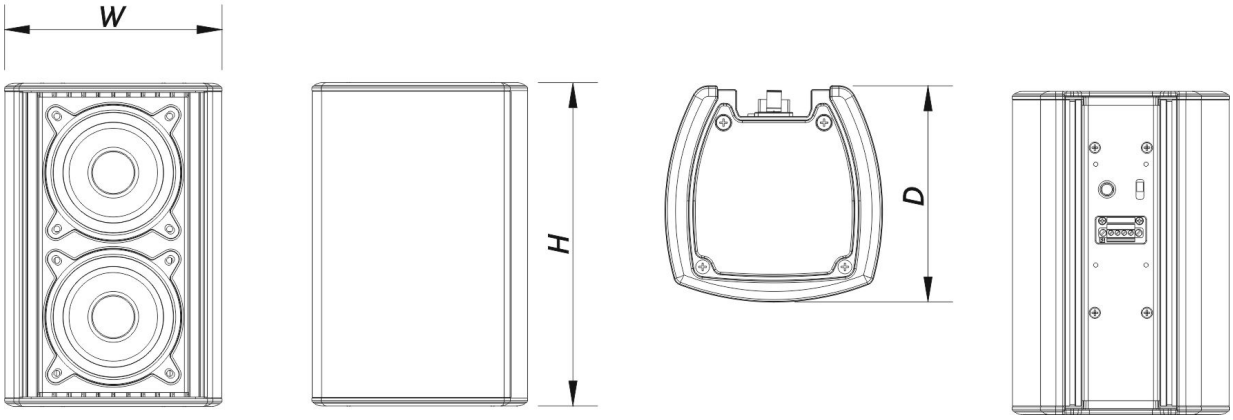

INFORMATIONS DE COMMANDE

Modèle	Description	P/N
Système		
Q-23-T		10434050

Q-23-T

DAS Audio Group, S.L. - C/ Islas Baleares 24 - 46988
Fuente del Jarro - Valencia - Spain - Tel. +34961340860
Updated (DD/MM/YYYY): 06/05/2025

SOUND WITH SOUL

Pièces Détachées

3P16	Cône Transducteur	20208712
F-Q-23-T	Filter	20140141
LAMP-F-21	Lamp	30000535

Accessoires

AXC-AT2	Installation & Stacking Acc.	10104311
AXC-Q	Installation & Stacking Acc.	10105146
AXC-ZT2	Installation & Stacking Acc.	10104325
AXS-Q	Installation & Stacking Acc.	10104178
AXW-4	Installation & Stacking Acc.	10104175
AXW-5	Installation & Stacking Acc.	10104176
JP-Q	Installation & Stacking Acc.	10102973
KIT-IP-Q	Installation & Stacking Acc.	10434090

Q-23-T

DAS Audio Group, S.L. - C/ Islas Baleares 24 - 46988
Fuente del Jarro - Valencia - Spain - Tel. +34961340860
Updated (DD/MM/YYYY): 06/05/2025

SOUND WITH SOUL