ACTION 500 series

ACTION 508

DAS Audio Group, S.L. - C/ Islas Baleares 24 - 46988
Fuente del Jarro - Valencia - Spain - Tel. +34961340860
Updated (DD/MM/YYYY): 18/04/2024

SOUND WITH SOUL

CARACTERÍSTICAS PRINCIPAIS

- Sistema passivo de duas vias
- Gabinete de contrachapado de madeira de bétula
- Acabamento ISO-flex resistente
- Processador recomendado: DSP-226
- Amplificador recomendado: Série PA

DESCRIÇÃO

O ACTION-508 é um sistema passivo projetado para fornecer grande versatilidade de uso, desde instalações fixas até seu aplicativo de PA portátil mais comum. É um sistema ideal para aplicações em que o peso e o tamanho do sistema devem ser reduzidos. Graças ao difusor rotativo de 90° x 60°, podemos utilizar a caixa horizontalmente em uma instalação, monitor de palco ou até mesmo como um front fill.

O novo alto-falante 8GV tem uma potência de 150W e maior capacidade de excursão, resultando em distorção muito menor e maior SPL.

Como parte da cultura da nossa empresa, todos os nossos sistemas são desenvolvidos sob a mesma filosofia, aplicando a mais alta qualidade possível tanto aos materiais quanto ao design do sistema como um todo. Na série ACTION-500 usamos o mesmo contrachapado de bétula, que usamos em nossos sistemas de turnê, atingindo uma proteção de acústica e robustez dificilmente igual no segmento.

Para obter um desempenho ideal das versões passivas do ACTION-500 de forma duradoura, devemos entender que este será apenas um sistema de som completo usando nossos amplificadores e processadores, onde os pré-ajustes e limitadores são armazenados.

ACTION 508

DAS Audio Group, S.L. - C/ Islas Baleares 24 - 46988
Fuente del Jarro - Valencia - Spain - Tel. +34961340860
Updated (DD/MM/YYYY): 18/04/2024

SOUND WITH SOUL

DADOS TÉCNICOS

Desempenho

Gama de Frequências (-10 dB)	60 Hz – 20 kHz
Cobertura Horizontal (-6 dB)	90°
Cobertura Vertical	60°
Impedância Nominal	8 ohms
Potência RMS	150 W
Potência (pico)	600 W
Sensibilidade no Eixo 1 W/1 m	94 dB SPL
SPL Máximo 1W/1 m (pico)	124 dB
Amplificador Recomendado	PA-500

Conectores

Conector de Entrada de Áudio	1 x speakON NL4
Conector de Saída de Áudio	1 x speakON NL4

Recinto

Construção de Gabinete	Contrachapado de Bétula
Geometria do Gabinete	Trapezoidal
Rigging	M8 Rigging Points
Acabamento	Pintura ISO-flex
Cor	Preto
Profundidade	260 mm (10,2 in)
Dimensões (A x L x P)	485 x 285 x 260 mm 19,1 x 11,2 x 10,2 in

ACTION 508

DAS Audio Group, S.L. - C/ Islas Baleares 24 - 46988
Fuente del Jarro - Valencia - Spain - Tel. +34961340860
Updated (DD/MM/YYYY): 18/04/2024

SOUND WITH SOUL

Peso Neto	10,5 kg (23,1 lb)

Componentes

Transdutor LF	8GV
Transdutor HF	M-34
Difusor/Guia de Ondas	BCT-96

Envio

Dimensões da Embalagem (A x L x P)	547 x 335 x 307 mm 21,5 x 13,2 x 12,1 in
Peso de Expedição	11,5 kg (25,3 lb)

DIMENSÕES

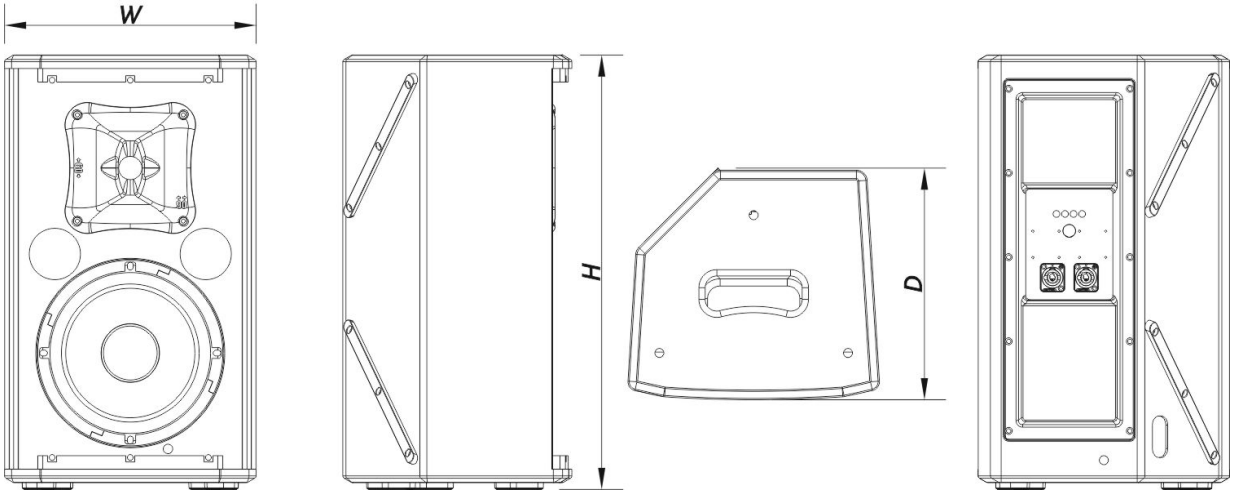

INFORMAÇÕES SOBRE PEDIDOS

Modelo	Descrição	P/N
Sistema		

ACTION 508

DAS Audio Group, S.L. - C/ Islas Baleares 24 - 46988
Fuente del Jarro - Valencia - Spain - Tel. +34961340860
Updated (DD/MM/YYYY): 18/04/2024

SOUND WITH SOUL

ACTION-508		10427240

Peças de Reposição

8GV	Cone do Transdutor	20208984
BCT-96	Buzina	30006201
F-ACT508	Filter	30009293
GM-M34	Diafragma	20205060
M-34	Motor de Compressão	10207080

Acessórios

ANL-1	Acessórios de Suspensão	10101010
ANL-1	Installation & Stacking Acc.	10101010
AX-SPG1	Installation & Stacking Acc.	10105050
AXC-AT	Installation & Stacking Acc.	10104310
AXU-ACT8	Installation & Stacking Acc.	10104600
FUN-ACT8	Acessórios de Transporte	10103580
SPK4-1	Acessórios de Eletrônica	20502000
SPK4-10	Acessórios de Eletrônica	20502001
SPK4-20	Acessórios de Eletrônica	20502002
TRD-6	Installation & Stacking Acc.	10104470
TRD-7	Installation & Stacking Acc.	10104471
TRPD-S2-PAK	Installation & Stacking Acc.	10104011

ACTION 508

DAS Audio Group, S.L. - C/ Islas Baleares 24 - 46988
Fuente del Jarro - Valencia - Spain - Tel. +34961340860
Updated (DD/MM/YYYY): 18/04/2024

SOUND WITH SOUL