artec 300 series

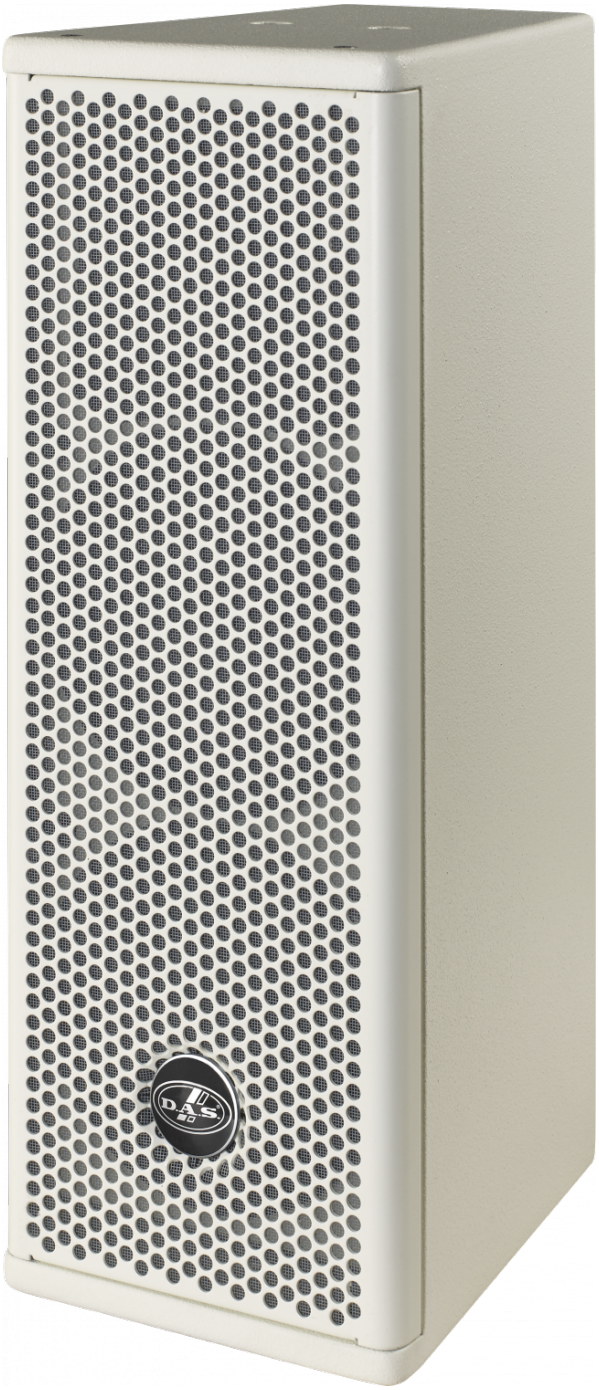

ARTEC-326-W

DAS Audio Group, S.L. - C/ Islas Baleares 24 - 46988
Fuente del Jarro - Valencia - Spain - Tel. +34961340860
Updated (DD/MM/YYYY): 16/04/2025

SOUND WITH SOUL

CARACTERÍSTICAS PRINCIPALES

- 2 x altavoces de bajas frecuencias 6B
- 1 x motor de compresión M-26
- Posicionamiento vertical/horizontal
- Difusor rotable 90° x 60°
- Anclajes de rosca para soporte VESA75/VESA100
- Soporte U AXU-AR326-W incluido

DESCRIPCIÓN

ARTEC-326-W es un sistema pasivo de 2 vías, blanco, diseñado para ofrecer una calidad de sonido excepcional en aplicaciones que requieren una solución compacta y versátil, como instalaciones fijas en espacios con techos bajos o limitaciones de espacio. Equipado con dos transductores de bajas frecuencias de 6" y un motor de compresión M-26 de 1" acoplado a un difusor rotable con una cobertura nominal de 90° x 60° (H x V).

ARTEC-326-W proporciona una respuesta de frecuencia que abarca desde 60 Hz hasta 20 kHz, con una presión sonora máxima de 122 dB SPL. El sistema tiene una capacidad de aguante de potencia de 200 W RMS y 800 W de potencia pico, asegurando un rendimiento fiable en una variedad de aplicaciones.

Fabricado en contrachapado de abedul y recubierto con pintura blanca ISO-flex™, el sistema ARTEC-326-W garantiza durabilidad en entornos exigentes, a la vez que mantiene un diseño discreto y funcional. Gracias a su difusor rotable, el sistema puede ser instalado tanto en posición vertical como horizontal, adaptándose a las necesidades del espacio y manteniendo una cobertura uniforme.

El accesorio de montaje en U (AXU-AR326) se incluye con el producto.

ARTEC-326-W

DAS Audio Group, S.L. - C/ Islas Baleares 24 - 46988
Fuente del Jarro - Valencia - Spain - Tel. +34961340860
Updated (DD/MM/YYYY): 16/04/2025

SOUND WITH SOUL

DATOS TÉCNICOS

Prestaciones

Rango de Frecuencia (-10 dB)	60 Hz – 20 kHz
Cobertura Horizontal (-6 dB)	90°
Cobertura Vertical	60°
Impedancia Nominal	16 ohms
Potencia RMS	200 W
Potencia (pico)	800 W
Sensibilidad en el Eje 1 W/1 m	93 dB SPL
SPL Máximo 1W/1 m (pico)	122 dB
Amplificador Recomendado	INTEGRAL-A402 INTEGRAL-A404 INTEGRAL-A1002 INTEGRAL-A1004 INTEGRAL-A1602 INTEGRAL-A1604 INTEGRAL-MA1004 INTEGRAL-MA1604
Procesador Recomendado	INTEGRAL-M88 INTEGRAL-MA1604 INTEGRAL-MA1004

Conectores

Conector de Entrada de Audio	Covered Barrier Strip Terminals
Conector Salida de Audio	Covered Barrier Strip Terminals

ARTEC-326-W

DAS Audio Group, S.L. - C/ Islas Baleares 24 - 46988
Fuente del Jarro - Valencia - Spain - Tel. +34961340860
Updated (DD/MM/YYYY): 16/04/2025

SOUND WITH SOUL

Recinto

Construcción del Recinto	Contrachapado de Abedul
Geometría del Recinto	Trapezoidal
Rigging	M10 Rigging Points
Acabado	Pintura ISO-flex
Color	Blanco
Dimensiones (Al x An x Pr)	550 x 195 x 260 mm 21,7 x 7,7 x 10,2 in
Peso Neto	10,0 kg (22,1 lb)

Componentes

Transductor LF	6B
Transductor HF	M-26
Difusor/Guía de Ondas	BCT-96

Envío

Dimensiones de Embalaje (H x W x D)	638 x 266 x 330 mm 25,1 x 10,5 x 13,0 in
Peso de Envío	13,5 kg (29,8 lb)

DIMENSIONES

ARTEC-326-W

DAS Audio Group, S.L. - C/ Islas Baleares 24 - 46988
Fuente del Jarro - Valencia - Spain - Tel. +34961340860
Updated (DD/MM/YYYY): 16/04/2025

SOUND WITH SOUL

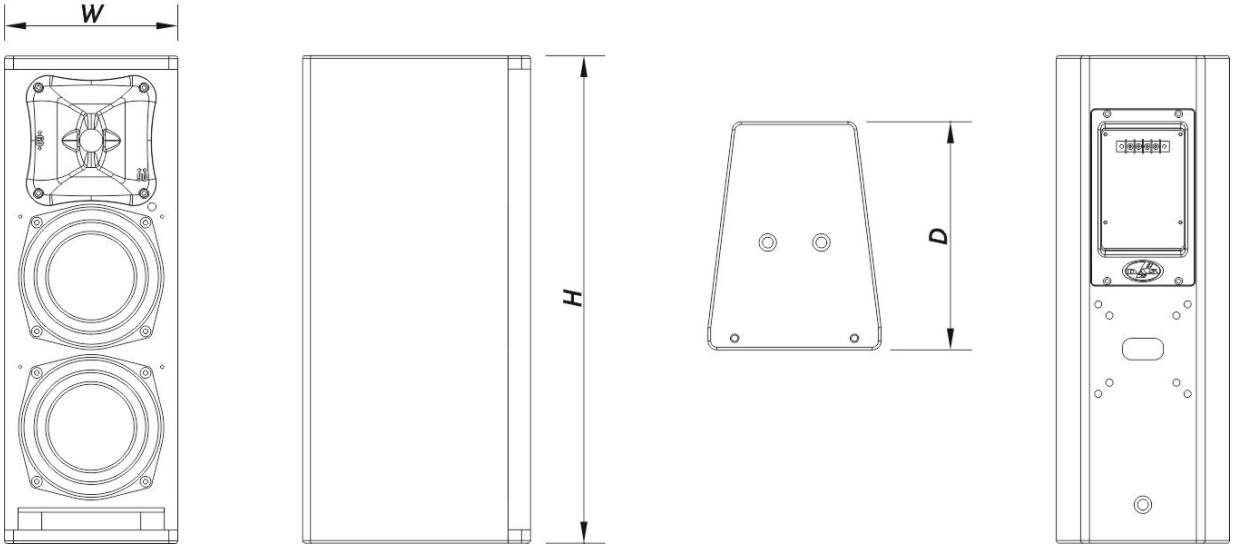

INFORMACIÓN DE PEDIDOS

Modelo	Descripción	P/N
Sistema		
ARTEC-326-W		10423852
Piezas de Recambio		
6B	Cono Transductor	20208260
BCT-96	Bocina	30006201
F-AR326	Filter	30006898
GM-M26	Diafragma	20205050
LAMP-F-18	Lamp	30000536
M-26	Motor de Compresión	10207070
Accesorios		
ANL-2	Accesorios de Suspensión	10101020

ARTEC-326-W

DAS Audio Group, S.L. - C/ Islas Baleares 24 - 46988
Fuente del Jarro - Valencia - Spain - Tel. +34961340860
Updated (DD/MM/YYYY): 16/04/2025

SOUND WITH SOUL

AX-SPG1	Installation & Stacking Acc.	10105050
AXC-AT	Installation & Stacking Acc.	10104310
AXR-AR5-W	Installation & Stacking Acc.	10104880
AXW-3-W	Installation & Stacking Acc.	10104860

ARTEC-326-W

DAS Audio Group, S.L. - C/ Islas Baleares 24 - 46988
Fuente del Jarro - Valencia - Spain - Tel. +34961340860
Updated (DD/MM/YYYY): 16/04/2025

SOUND WITH SOUL