VANTEC SERIES

VANTEC-15

DAS Audio Group, S.L. - C/ Islas Baleares 24 - 46988
Fuente del Jarro - Valencia - Spain - Tel. +34961340860
Updated (DD/MM/YYYY): 16/04/2025

SOUND WITH SOUL

CARACTERÍSTICAS PRINCIPALES

- Sistema 2-vías de amplia gama
- Altavoz de graves de 15FV
- Motor de compresión 1" optimizado por FEM
- Diseño del recinto para uso como monitor
- Incorpora puntos de suspensión
- Vaso para mástil con doble ángulo (0°/10°)

DESCRIPCIÓN

El VANTEC-15 es un sistema pasivo de amplia gama y dos vías que utiliza un altavoz de graves 15FV y un motor de compresión de 1" optimizado por FEM .

El recinto multi ángulo está construido en contrachapado de abedul y protegido por pintura negra ISO-flex DAS. Dispone de dos asas de transporte y una robusta rejilla de acero. Dispone de vaso para trípode de 35 mm con doble ángulo (0°/10°).

VANTEC-15

DAS Audio Group, S.L. - C/ Islas Baleares 24 - 46988
Fuente del Jarro - Valencia - Spain - Tel. +34961340860
Updated (DD/MM/YYYY): 16/04/2025

SOUND WITH SOUL

DATOS TÉCNICOS

Prestaciones

Rango de Frecuencia (-10 dB)	60 Hz – 20 kHz
Cobertura Horizontal (-6 dB)	90°
Cobertura Vertical	50°
Impedancia Nominal	8 ohms
Potencia RMS	500 W
Potencia (pico)	2000 W
Sensibilidad en el Eje 1 W/1 m	99 dB SPL
SPL Máximo 1W/1 m (pico)	135 dB

Conectores

Conector de Entrada de Audio	1 x speakON NL4
Conector Salida de Audio	1 x speakON NL4

Recinto

Construcción del Recinto	Contrachapado de Abedul
Geometría del Recinto	Trapezoidal
Rigging	M10 Rigging Points
Acabado	Pintura ISO-flex
Color	Negro
Dimensiones (Al x An x Pr)	720 x 445 x 380 mm 28,3 x 18,0 x 17,5 in
Peso Neto	23,5 kg (51,8 lb)

VANTEC-15

DAS Audio Group, S.L. - C/ Islas Baleares 24 - 46988
Fuente del Jarro - Valencia - Spain - Tel. +34961340860
Updated (DD/MM/YYYY): 16/04/2025

SOUND WITH SOUL

Componentes	
Transductor LF	M-28
Transductor HF	15FV
Difusor/Guía de Ondas	BC-95

Envío	
Dimensiones de Embalaje (H x W x D)	815 x 451 x 526 mm 32,1 x 17,8 x 20,7 in
Peso de Envío	26,0 kg (57,3 lb)

DIMENSIONES

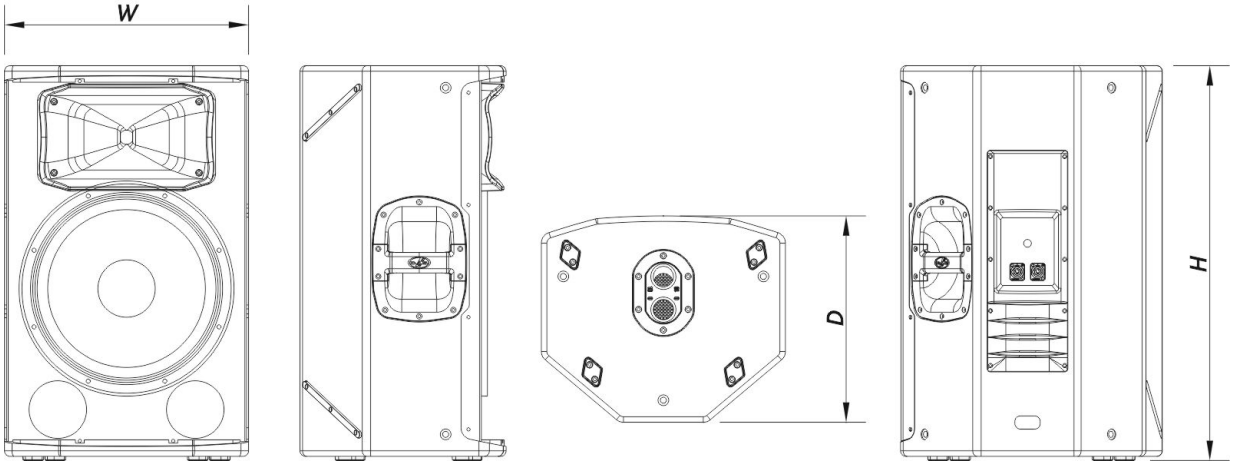

INFORMACIÓN DE PEDIDOS

Modelo	Descripción	P/N
Sistema		
VANTEC-15		10431060

VANTEC-15

DAS Audio Group, S.L. - C/ Islas Baleares 24 - 46988
Fuente del Jarro - Valencia - Spain - Tel. +34961340860
Updated (DD/MM/YYYY): 16/04/2025

SOUND WITH SOUL

Piezas de Recambio

15FV	Transductor	20208900
BC-95	Bocina	30006213
F-VT15	Filter	30006227
GM-15FV	Kit de Reconado	20208500
LAMP-F-21	Lamp	30000535
M-28	Motor de Compresión	20208800

Accesorios

ANL-2	Accesorios de Suspensión	10101020
FUN-VT15	Accesorios de Transporte	10103720
SPK4-1	Accesorios de Electrónica	20502000
SPK4-10	Accesorios de Electrónica	20502001
SPK4-20	Accesorios de Electrónica	20502002
TRD-2-PACK	Installation & Stacking Acc.	10104012
TRD-6	Installation & Stacking Acc.	10104470
TRD-7	Installation & Stacking Acc.	10104471

VANTEC-15

DAS Audio Group, S.L. - C/ Islas Baleares 24 - 46988
Fuente del Jarro - Valencia - Spain - Tel. +34961340860
Updated (DD/MM/YYYY): 16/04/2025

SOUND WITH SOUL