DECO series

DECO-8

DAS Audio Group, S.L. - C/ Islas Baleares 24 - 46988
Fuente del Jarro - Valencia - Spain - Tel. +34961340860
Updated (DD/MM/YYYY): 17/01/2025

SOUND WITH SOUL

HAUPTMERKMALE

- Passiver 6,5“/1“ Deckenlautsprecher
- Polypropylene Membran
- 95° radial
- Frameless Kühlergrilldesign mit schwarzer Option

BESCHREIBUNG

Die Serie DECO ist eine Familie von Deckenlautsprechern mit minimaler optischer Auswirkung dank ihres innovativen mechanischen Designs. Die Lautsprecher verfügen über Gitter, die mit starken Neodym-Magneten befestigt sind und somit das gesamte System abdecken und seine Integration in die Umgebung erleichtern. Alle Modelle der Serie weisen Lautsprecher mit Polypropylenmembran auf, wodurch die Zuverlässigkeit der Anlage auch in feuchter Umgebung gewährleistet ist. Das Design der Gummiaufhängungen sorgt für einen großen Bewegungsradius und reduziert die Verzerrung im unteren Frequenzbereich. Alle Modelle der Serie sind weiß. Optional sind jedoch auch schwarze Gitter lieferbar, die sich in Umgebungen mit dunkler Decke integrieren lassen.

Das Modell DECO-8 ist ein passives Zwei-Wege-Akustiksystem für einen breiten Anwendungsbereich, der über einen 8''-Tieftonkonuslautsprecher und eine mit Ferrofluid gekühlte 1''-Soft-Dome-Hochtoneinheit mit integriertem Diffraktionsring verfügt. Dank des „rahmenlosen“ Designs des Gitters kann das System fast ganz in die Decke eingebaut werden. Mit einem Überstand von 3 mm hebt sich die Anlage kaum von der Decke ab. Im Lieferumfang ist kein Transformator enthalten, der speziell für den Betrieb bei niedriger Impedanz entwickelt wurde.

DECO-8

DAS Audio Group, S.L. - C/ Islas Baleares 24 - 46988
Fuente del Jarro - Valencia - Spain - Tel. +34961340860
Updated (DD/MM/YYYY): 17/01/2025

SOUND WITH SOUL

SPEZIFIKATIONEN

Leistung

Frequenzbereich (-10 dB)	50 Hz – 20 kHz
Nennimpedanz	8 ohms
Konische Abdeckung	90°
Belastbarkeit RMS	60 W
Belastbarkeit (Peak)	240 W
Empfindlichkeit auf der Achse 1 W/1 m	90 dB SPL
Maximaler SPL 1 W/1 m (Peak)	114 dB
Empfohlener Verstärker	INTEGRAL-A402 INTEGRAL-A404 INTEGRAL-A1002 INTEGRAL-A1004 INTEGRAL-A1602 INTEGRAL-A1604 INTEGRAL-MA1004 INTEGRAL-MA1604
Empfohlener Prozessor	INTEGRAL-M88 INTEGRAL-MA1604 INTEGRAL-MA1004

Anschlüsse

Audio-Eingangsanschluss	Spring Terminals
Audio-Ausgangsanschluss	Spring Terminals

Gehäuse

Gehäuse Geometrie	Rund
Farbe	Weiß

DECO-8

DAS Audio Group, S.L. - C/ Islas Baleares 24 - 46988
Fuente del Jarro - Valencia - Spain - Tel. +34961340860
Updated (DD/MM/YYYY): 17/01/2025

SOUND WITH SOUL

Ausschnittdurchmesser	250 mm (9,9 in)
Abmessungen (H x B x T)	285 x 285 x 115 mm 11,3 x 11,3 x 4,6 in
Nettogewicht	1,6 kg (3,5 lb)
Versand	
Verpackungsabmessungen (H x W x D)	310 x 300 x 450 mm 12,2 x 11,8 x 17,7 in
Verpackungsgewicht	1,8 kg (4,0 lb)

ABMESSUNGEN

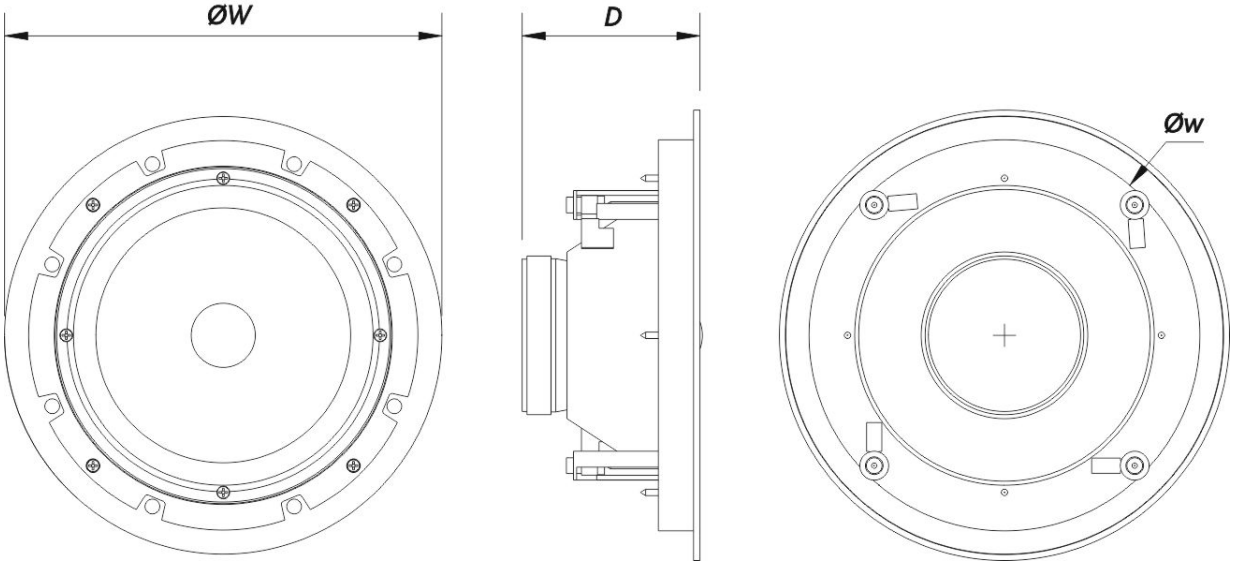

BESTELLINFORMATIONEN

Modell	Beschreibung	P/N
System		

DECO-8

DAS Audio Group, S.L. - C/ Islas Baleares 24 - 46988
Fuente del Jarro - Valencia - Spain - Tel. +34961340860
Updated (DD/MM/YYYY): 17/01/2025

SOUND WITH SOUL

DECO-8		10213204

Zubehör

GR-DC8	Installation & Stacking Acc.	20220502

DECO-8

DAS Audio Group, S.L. - C/ Islas Baleares 24 - 46988
Fuente del Jarro - Valencia - Spain - Tel. +34961340860
Updated (DD/MM/YYYY): 17/01/2025

SOUND WITH SOUL