DECO series

DECO-80-TS

DAS Audio Group, S.L. - C/ Islas Baleares 24 - 46988
Fuente del Jarro - Valencia - Spain - Tel. +34961340860
Updated (DD/MM/YYYY): 30/04/2025

SOUND WITH SOUL

CARACTERÍSTICAS PRINCIPALES

- Subwoofer de techo de alto rendimiento, tamaño 8"
- Transformador Multi-tap 8 ohmios & 100V
- Sencillo sistema de montaje con lengüetas
- Selector frontal para posiciones de transformador
- Accesorio PK-80T para convertir en Pendant blanco o negro
- Reja diseño frameless blanca con opción en negro

DESCRIPCIÓN

El DECO-80-TS es un subwoofer de techo de alto rendimiento, diseñado para ofrecer un rendimiento de audio de primer nivel y una integración estética impecable. Con una robusta carcasa de acero, proporciona cobertura omnidireccional con un rango de frecuencia de 50 Hz a 190 Hz, ideal para potenciar los sonidos de baja frecuencia en diversos entornos. Diseñado para ser adaptable, está equipado con un conector Phoenix de 4 vías para una entrada de audio segura. Funciona con una impedancia nominal de 8 ohmios o en un sistema de línea de 100 V, con ajustes de transformador de 25W, 50W y 100W accesibles desde el frontal para ajustes fáciles después de la instalación. Con una potencia RMS de 200W, un pico de 800W y un SPL máximo de 115 dB, ofrece bajos potentes e impactantes. Su diseño compacto, con un diámetro de corte de 290 mm (11.4 in) y una profundidad de 215 mm (8.5 in), permite una instalación directa en diversos entornos de techo. Con un peso de 5.5 kg (12.1 lb), está construido para un rendimiento duradero y discreción estética. El accesorio PK-80T transforma el subwoofer en un altavoz colgante, ofreciendo mayor flexibilidad de colocación y dirección del sonido, especialmente útil en espacios de arquitectura abierta o donde el montaje en techo no es óptimo. Disponible en acabados negro y blanco, la serie DECO se integra a la perfección en cualquier diseño interior. Para un rendimiento óptimo, empareje el DECO-80-TS con los amplificadores INTEGRAL-A1002 o INTEGRAL-A1604. Utilizando los procesadores y matrices de la serie INTEGRAL, completamente compatibles con ALMA™, potencian las capacidades del subwoofer mediante presets personalizados y una monitorización y control exhaustivos, asegurando una gestión del sistema sin esfuerzos y la máxima calidad de audio. Los datos de modelización de DECO-40-T / DECO-40-LP / DECO-65-T / DECO-80-T / DECO-80-TS son válidos para EASE Focus, EASE Evac y EASE Address.

DECO-80-TS

DAS Audio Group, S.L. - C/ Islas Baleares 24 - 46988
Fuente del Jarro - Valencia - Spain - Tel. +34961340860
Updated (DD/MM/YYYY): 30/04/2025

SOUND WITH SOUL

DATOS TÉCNICOS

Prestaciones

Rango de Frecuencia (-10 dB)	50 Hz – 190 Hz
Impedancia Nominal	8 ohms
Tomas Transformador 70 V	8 Ω / 12.5 W / 25 W / 50 W
Tomas Transformador 100 V	8 Ω / 25 W / 50 W / 100 W
Potencia RMS	200 W
Potencia (pico)	800 W
Sensibilidad en el Eje 1 W/1 m	89 dB SPL
SPL Máximo 1W/1 m (pico)	115 dB
Amplificador Recomendado	INTEGRAL-A402 INTEGRAL-A404 INTEGRAL-A1002 INTEGRAL-A1004 INTEGRAL-A1602 INTEGRAL-A1604 INTEGRAL-MA1004 INTEGRAL-MA1604
Procesador Recomendado	INTEGRAL-M88 INTEGRAL-MA1604 INTEGRAL-MA1004 INTEGRAL-M26X

Conectores

Conector de Entrada de Audio	4-way Phoenix 3.8 mm

DECO-80-TS

DAS Audio Group, S.L. - C/ Islas Baleares 24 - 46988
Fuente del Jarro - Valencia - Spain - Tel. +34961340860
Updated (DD/MM/YYYY): 30/04/2025

SOUND WITH SOUL

Recinto	
Geometría del Recinto	Redondo
Diámetro de Recorte	290 mm (11,4 in)
Dimensiones (Al x An x Pr)	321 x 321 x 215 mm 12,6 x 12,6 x 8,5 in
Peso Neto	5,5 kg (12,1 lb)

DIMENSIONES

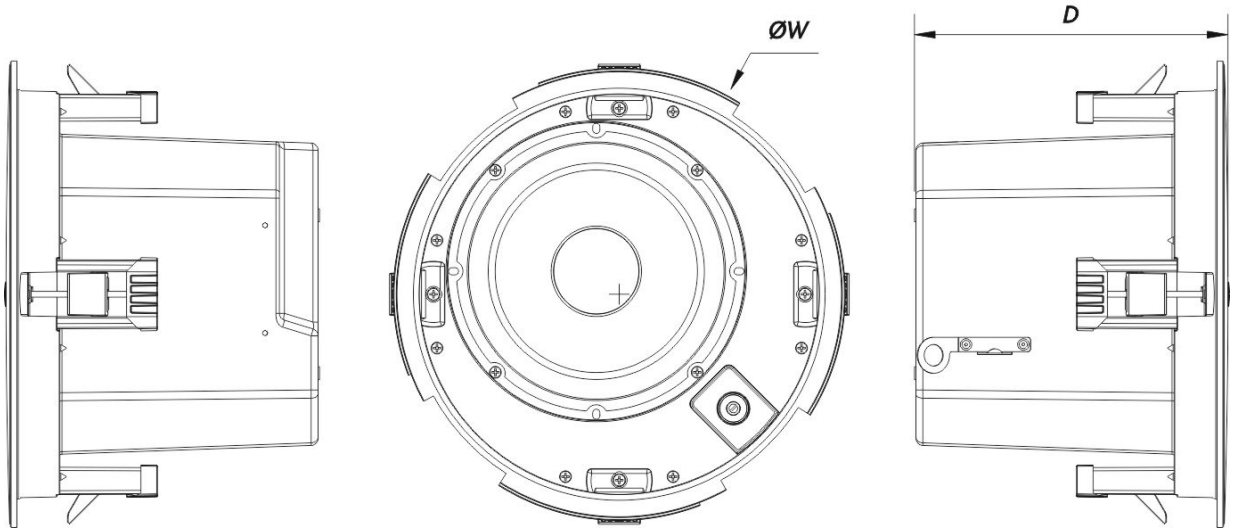

INFORMACIÓN DE PEDIDOS

Modelo	Descripción	P/N
Sistema		
DECO-80-TS		10213242
Accesorios		

DECO-80-TS

DAS Audio Group, S.L. - C/ Islas Baleares 24 - 46988
Fuente del Jarro - Valencia - Spain - Tel. +34961340860
Updated (DD/MM/YYYY): 30/04/2025

SOUND WITH SOUL

PK-80T	Installation & Stacking Acc.	10213420
PK-80TW	Installation & Stacking Acc.	10213450
SP-PRE-DECO-80T	Installation & Stacking Acc.	10213302

DECO-80-TS

DAS Audio Group, S.L. - C/ Islas Baleares 24 - 46988
Fuente del Jarro - Valencia - Spain - Tel. +34961340860
Updated (DD/MM/YYYY): 30/04/2025

SOUND WITH SOUL