Quantum
series

Q 43 TW

DAS Audio Group, S.L. - C/ Islas Baleares 24 - 46988
Fuente del Jarro - Valencia - Spain - Tel. +34961340860
Updated (DD/MM/YYYY): 23/04/2024

SOUND WITH SOUL

HAUPTMERKMALE

- Passiver 4 x 3“ Lautsprecher
- Aluminiumgehäuse
- 120˚x30˚/45˚
- IP66 zertifiziert (mit KIT-IP-Q)
- 100V Multi-Tap-Trafo
- Lieferbar in allen RAL-Farben

BESCHREIBUNG

Der Q-43-T ist ein kompakter und unauffälliger Lautsprecher mit einem horizontalen Abstrahlverhalten von 120˚ und einem schaltbaren, vertikalen Abstrahlverhalten von 30˚ oder 45˚. Mit diesem kontrollierten vertikalen Abstrahlverhalten empfiehlt sich der Q-43-T besonders in akustisch schwierigen Räumen und ermöglicht eine zielgerichtete Beschallung mit reduzierten Reflektionen.

Dank des Gehäuses aus einem Aluminiumstrangprofil und mittels der optionalen Abdeckung für das Anschlussfeld KIT-IP-Q erreicht der Q-43-T IP66-Zertifizierung und erlaubt so auch die Installation in klimatisch schwieriger Umgebung oder im Außenbereich.

Ausgestattet mit vier hochwertigen 3“ Breitbandlautsprecher mit 0,75“ Schwingspule überrascht der kompakte Q-43-T mit außergewöhnlicher Sprachverständlichkeit und sehr guter Musikwiedergabe.

Der Q-43-T ist mit einem Trafo ausgestattet und erlaubt den Betrieb auf 4 Ohm, mit 80W/RMS, oder mit 100V mit 15, 30 oder 50 W/RMS.

Der Anschluss erfolgt über eine Phoenix-Klemme, das umfangreiche optionale Zubehör erlaubt vielfältige Einsatz- und Montagemöglichkeiten. Mittels des Verbindungsstücks JP-Q lassen sich auch zwei Q-43-T zu einem Linienstrahler mit 8 Quellen konfigurieren.

Ab einer Mindestbestellmenge von 12 Stück sind alle Modelle der Quantum-Serie in allen RAL-Farben lieferbar.

Für optimale Wiedergabeeigenschaften und Betriebssicherheit empfehlen wir die Verwendung mit DAS Audio Endstufen und Signalprozessor.

Q 43 TW

DAS Audio Group, S.L. - C/ Islas Baleares 24 - 46988
Fuente del Jarro - Valencia - Spain - Tel. +34961340860
Updated (DD/MM/YYYY): 23/04/2024

SOUND WITH SOUL

SPEZIFIKATIONEN

Leistung

Frequenzbereich (-10 dB)	150 Hz - 20 kHz
Horizontaler Abstrahlwinkel (-6 dB)	120°
Vertikaler Abstrahlwinkel	Switchable: 45° - 30°
Nennimpedanz	4 ohms
70 V Transformatorbuchsen	7.5 W - 15 W - 25 W
100 V Transformatorbuchsen	15 W - 30 W - 50 W
Belastbarkeit RMS	80 W
Belastbarkeit (Peak)	320 W
Empfindlichkeit auf der Achse 1 W/1 m	93 dB SPL
Maximaler SPL 1 W/1 m (Peak)	118 dB SPL
Empfohlener Verstärker	INTEGRAL-A402 INTEGRAL-A404 INTEGRAL-A1002 INTEGRAL-A1004 INTEGRAL-A1602 INTEGRAL-A1604 INTEGRAL-MA1004 INTEGRAL-MA1604
Empfohlener Prozessor	INTEGRAL-M88 INTEGRAL-MA1604 INTEGRAL-MA1004

Anschlüsse

Audio-Eingangsanschluss	4-way Phoenix 3.8 mm

Q 43 TW

DAS Audio Group, S.L. - C/ Islas Baleares 24 - 46988
Fuente del Jarro - Valencia - Spain - Tel. +34961340860
Updated (DD/MM/YYYY): 23/04/2024

SOUND WITH SOUL

Gehäuse

Gehäusekonstruktion	Aluminium
Farbe	Weiß
IP-Schutzklasse	IP66
Tiefe	125 mm (4,9 in)
Abmessungen (H x B x T)	355 x 125 x 125 mm 14,0 x 4,9 x 4,9 in
Nettogewicht	5,3 kg (11,7 lb)

Komponenten

MF Driver	3P16

ABMESSUNGEN

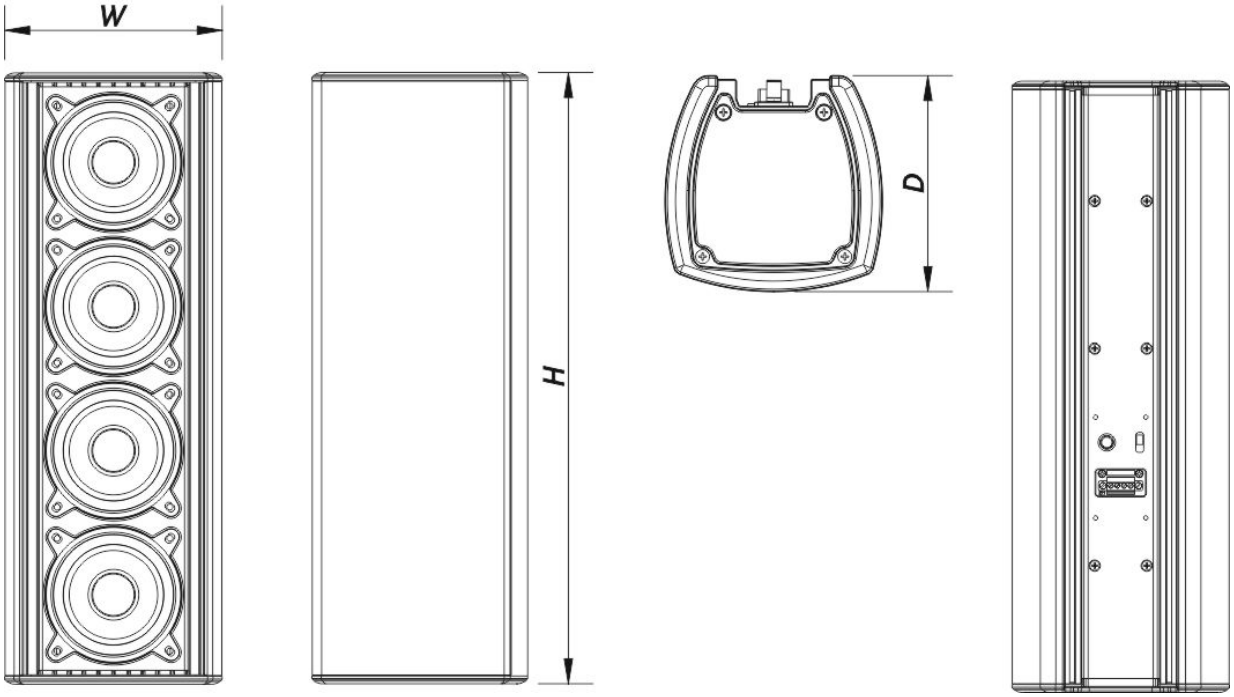

Q 43 TW

DAS Audio Group, S.L. - C/ Islas Baleares 24 - 46988
Fuente del Jarro - Valencia - Spain - Tel. +34961340860
Updated (DD/MM/YYYY): 23/04/2024

SOUND WITH SOUL

BESTELLINFORMATIONEN

Modell	Beschreibung	P/N
System		
Q-43-TW		10434030
Ersatzteile		
3P16	Konustreiber	20208712
F-Q-43-T	Filter	20140142
LAMP-F-21	Lamp	30000535
Zubehör		
AXC-AT2	Installation & Stacking Acc.	10104311
AXC-Q-W	Installation & Stacking Acc.	10105147
AXC-ZT2	Installation & Stacking Acc.	10104325
AXW-4-W	Installation & Stacking Acc.	10104173
AXW-5-W	Installation & Stacking Acc.	10104174
JP-Q-W	Installation & Stacking Acc.	10102974
KIT-IP-Q-W	Installation & Stacking Acc.	10434091

Q 43 TW

DAS Audio Group, S.L. - C/ Islas Baleares 24 - 46988
Fuente del Jarro - Valencia - Spain - Tel. +34961340860
Updated (DD/MM/YYYY): 23/04/2024

SOUND WITH SOUL