ACTION 500 series

# ACTION 508A

DAS Audio Group, S.L. - C/ Islas Baleares 24 - 46988
Fuente del Jarro - Valencia - Spain - Tel. +34961340860
Updated (DD/MM/YYYY): 18/04/2024

SOUND WITH SOUL

## PRINCIPALES CARACTÉRISTIQUES

- Système biamp actif
- Amplificateur double canal 720 Wpeak Classe D
- Boîtier en contreplaqué de bois de bouleau
- Peinture ISO-flex durable
- Interface DAScontrol ™ pour une configuration et un réglage faciles
- DSP avec préréglages et écran LCD

## DESCRIPTION

ACTION-508A est un système passif conçu pour offrir une grande polyvalence d'utilisation, des installations fixes aux applications de sonorisation portables les plus courantes. C'est un système idéal pour les applications où le poids et la taille du système doivent être réduits. Grâce à son diffuseur rotatif de 90° x 60°, nous pouvons utiliser la boîte en position horizontale dans une installation, un moniteur de scène ou même comme front fill.

Dans le cadre de notre culture d'entreprise, tous nos systèmes sont développés selon la même philosophie, afin d'appliquer la meilleure qualité possible tant dans les matériaux que dans la conception du système dans son ensemble. Dans la série ACTION-500, nous utilisons le même contreplaqué de bouleau, que nous utilisons dans nos systèmes de touring, obtenant un son chaleureux et une solidité difficile à égaler dans ce segment. De plus, toutes les têtes actives de la série disposent d'un mélangeur avec 2 entrées XLR symétriques micro et ligne, une entrée supplémentaire de 3,5 mm Mini Jack et une connexion powerCON.

L'amplificateur de puissance de crête de classe D de 720 W, associé à un nouveau transducteur 8" (8GV) et à un moteur M-34 (1,5 cm de diamètre), confère au système un rendement élevé, tant en termes de consommation énergétique que de puissance acoustique (122 dB SPL). L'interface DAScontrol™ permet aux utilisateurs de configurer les préréglages, les modes d'égalisation, le retard, le contrôle du gain et le mixage des sources de signal, via un DSP 24 bits haut de gamme et un écran LCD monté à l'arrière.

# ACTION 508A

DAS Audio Group, S.L. - C/ Islas Baleares 24 - 46988
Fuente del Jarro - Valencia - Spain - Tel. +34961340860
Updated (DD/MM/YYYY): 18/04/2024

SOUND WITH SOUL

## DONNÉES TECHNIQUES

### Performance

| | |
|---|---|
| Gamme de fréquences (-10 dB) | 65 Hz - 20 kHz |
| Couverture Horizontale (-6 dB) | 90° |
| Couverture Verticale | 60° |
| SPL Maximum 1 W/1 m (crête) | 122 dB |

### Electronique et Connecteurs

| | |
|---|---|
| Puissance Nominale Amplificateur (continu) | 360 W |
| Puissance Nominale Amplificateur (crête) | 720 W |
| Type d'entrée | Balanced |
| Impédance d'entrée | 20 kohms |
| Sensibilité d'entrée | 1.95 V (+8 dBu) |
| Connecteur D'entrée du Signal | 2 x Female XLR |
| AUX Input | 1 x 3.5 mm Mini Jack |
| Connecteur Bouclage Audio | 1 x Male XLR |
| Control | DAScontrol™ |
| Current Draw 230 V / 115 V | 0.8 A/1.6 A |

### Boîtier

| | |
|---|---|
| Construction de l'enceinte | Contreplaqué de Bouleau, |
| Géométrie l'enceinte | Trapézoïdale |
| Rigging | M8 Rigging Points |
| Finition | ISO-flex Paint |
| Couleur | Noir |

# ACTION 508A

DAS Audio Group, S.L. - C/ Islas Baleares 24 - 46988
Fuente del Jarro - Valencia - Spain - Tel. +34961340860
Updated (DD/MM/YYYY): 18/04/2024

SOUND WITH SOUL

| | |
|---|---|
| Dimensions (H x L x P) | 485 x 285 x 260 mm<br>19,1 x 11,2 x 10,2 in |
| Poids Net | 11,9 kg ( 26,2 lb ) |

**Composants**

| | |
|---|---|
| Transducteur LF | 8GV |
| Transducteur HF | M-34 |
| Diffuseur/Guide D'ondes | BCT-96 |

**Livraison**

| | |
|---|---|
| Dimensions de l'emballage ( H x W x D ) | 547 x 335 x 307 mm<br>21,5 x 13,2 x 12,1 in |
| Poids à la Livraison | 13,4 kg ( 29,5 lb ) |

## DIMENSIONS

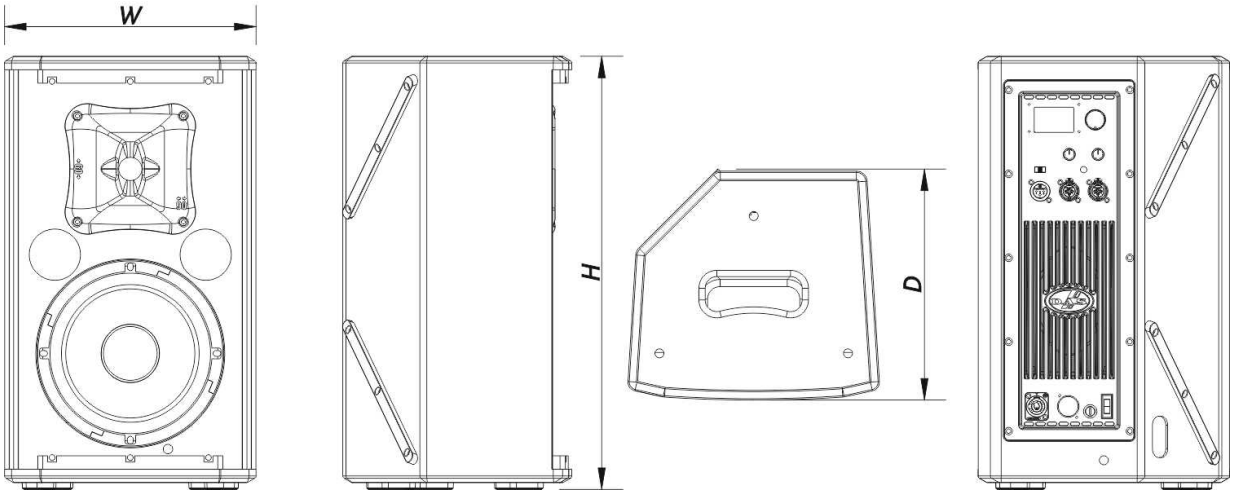


# ACTION 508A

DAS Audio Group, S.L. - C/ Islas Baleares 24 - 46988
Fuente del Jarro - Valencia - Spain - Tel. +34961340860
Updated (DD/MM/YYYY): 18/04/2024

SOUND WITH SOUL

## INFORMATIONS DE COMMANDE

| Modèle | Description | P/N |
|---|---|---|
| **Système** | | |
| ACTION-508A | | 10427241 |
| **Pièces Détachées** | | |
| 8GV | Cône Transducteur | 20208984 |
| BCT-96 | Trompe | 30006201 |
| DSP-ACTION-508A | Dsp | 20406591 |
| GM-M34 | Diaphragme | 20205060 |
| M-34 | Moteur de Compresión | 10207080 |
| MP-ACT508A | Power Module | 20406581 |
| ORBIT300+100UM | Amplifier | 30007231 |
| **Accessoires** | | |
| ANL-1 | Accessoires de Suspension | 10101010 |
| ANL-1 | Installation & Stacking Acc. | 10101010 |
| AX-SPG1 | Installation & Stacking Acc. | 10105050 |
| AXC-AT | Installation & Stacking Acc. | 10104310 |
| AXU-ACT8 | Installation & Stacking Acc. | 10104600 |
| FUN-ACT8 | Accessoires de Transport | 10103580 |
| TRD-6 | Installation & Stacking Acc. | 10104470 |
| TRD-7 | Installation & Stacking Acc. | 10104471 |
| TRPD-S2-PAK | Installation & Stacking Acc. | 10104011 |

# ACTION 508A

DAS Audio Group, S.L. - C/ Islas Baleares 24 - 46988
Fuente del Jarro - Valencia - Spain - Tel. +34961340860
Updated (DD/MM/YYYY): 18/04/2024

SOUND WITH SOUL

## DONNÉES DE PERFORMANCE

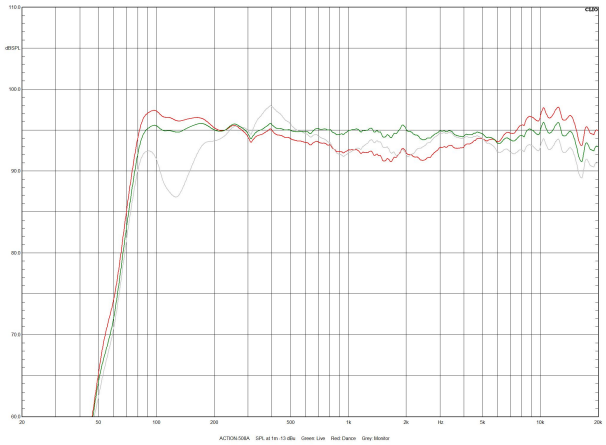


Réponse en Fréquence

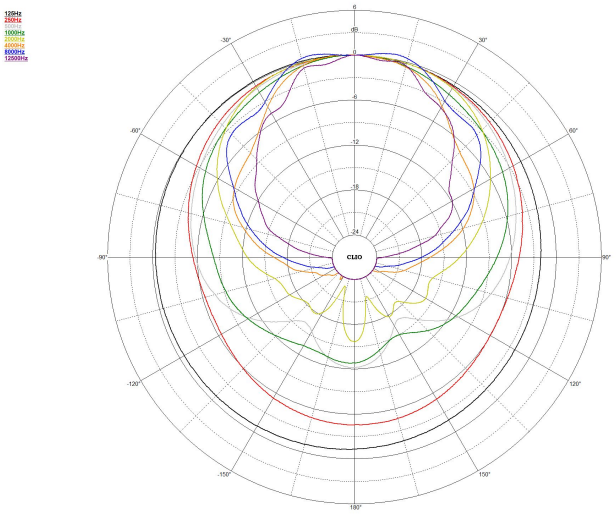


Polaires Horizontales

# ACTION 508A

DAS Audio Group, S.L. - C/ Islas Baleares 24 - 46988
Fuente del Jarro - Valencia - Spain - Tel. +34961340860
Updated (DD/MM/YYYY): 18/04/2024

SOUND WITH SOUL

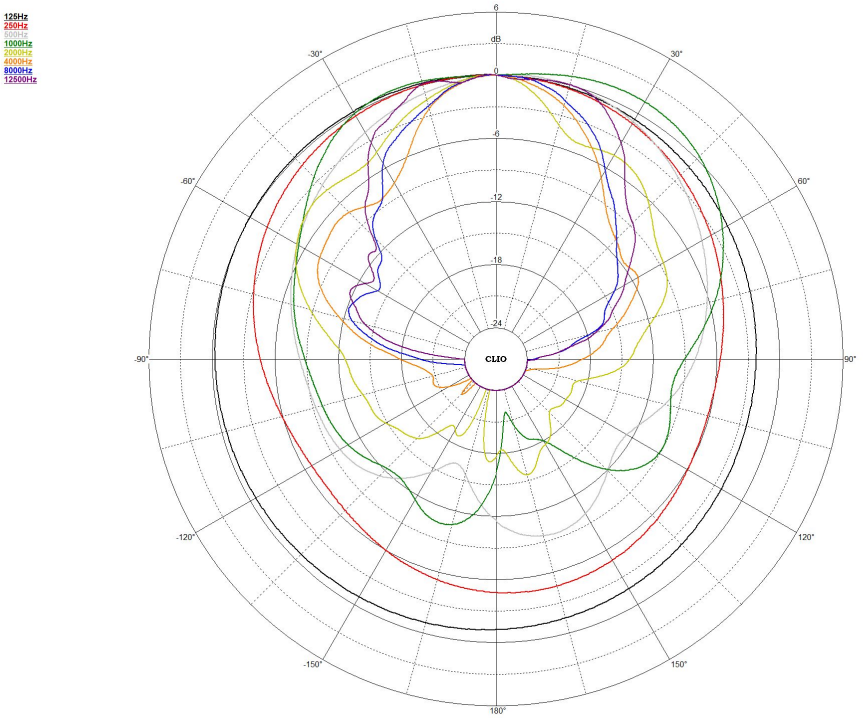


# ACTION 508A

DAS Audio Group, S.L. - C/ Islas Baleares 24 - 46988
Fuente del Jarro - Valencia - Spain - Tel. +34961340860
Updated (DD/MM/YYYY): 18/04/2024

SOUND WITH SOUL