VANTEC SERIES

VANTEC-18A

DAS Audio Group, S.L. - C/ Islas Baleares 24 - 46988
Fuente del Jarro - Valencia - Spain - Tel. +34961340860
Updated (DD/MM/YYYY): 16/04/2025

SOUND WITH SOUL

CARACTERÍSTICAS PRINCIPALES

- Sistema subwoofer autoamplificado
- Altavoz de 18LX de alto rendimiento
- Inversor de polaridad (0°180°)
- Interruptor desactivación de salida filtrada
- Corte pasaaltos variable de 80-125 Hz
- Control de ganancia
- Puntos de volado

DESCRIPCIÓN

VANTEC-18A es un subwoofer autoamplificado diseñado para proporcionar una respuesta en graves contundente y extendida. Equipado con un transductor de 18" (modelo 18LX) de larga excursión y una bobina de 4", este subwoofer ofrece un rendimiento excepcional y una alta capacidad de potencia, garantizando graves profundos y potentes para aplicaciones que requieren una presión sonora significativa.

El amplificador Clase D integrado, con una potencia de 2000 W pico y 1000 W continuos, permite al VANTEC-18A alcanzar un SPL máximo de 134 dB. El sistema ofrece dos modos de reproducción: "Loud" con un rango de 35 Hz a 125 Hz y "Deep", que extiende la respuesta hasta 30 Hz, proporcionando una flexibilidad adicional en función de los requisitos del evento o la instalación.

VANTEC-18A cuenta con dos entradas balanceadas y salidas filtradas para conectar otros sistemas de la serie Vantec, con un conmutador que permite ajustar el filtro de corte variable entre 80 Hz y 125 Hz. Además, con el filtro desactivado, las salidas funcionan en modo "Loop Thru". El subwoofer también incluye controles de ganancia y un inversor de polaridad, proporcionando un mayor control sobre la configuración del sistema.

Fabricado en contrachapado de abedul y recubierto con el resistente acabado ISO-flex, el VANTEC-18A está diseñado para soportar entornos exigentes. Su construcción robusta y las opciones de montaje M10 aseguran una fácil instalación en diversas configuraciones.

VANTEC-18A

DAS Audio Group, S.L. - C/ Islas Baleares 24 - 46988
Fuente del Jarro - Valencia - Spain - Tel. +34961340860
Updated (DD/MM/YYYY): 16/04/2025

SOUND WITH SOUL

DATOS TÉCNICOS

Prestaciones

Rango de Frecuencia (-10 dB)	Loud: 35 Hz - 125 Hz - Deep: 30 Hz - 125 Hz
SPL Máximo 1W/1 m (pico)	134 dB

ELECTRÓNICA Y CONECTORES

Potencia Nominal Amplificador (continua)	1000 W
Potencia Nominal Amplificador (pico)	2000 W
Tipo de Entrada	Balanced
Impedancia de Entrada	20 kohms
Sensibilidad de Entrada	3 V (+12 dBu)
Conector de Señal de Entrada	2 x Female XLR
Conector Loop-Thru de Audio	2 x Male XLR
Conector de Salida AC	powerCON NAC3FCB
Current Draw 230 V / 115 V	1.5 A/3.0 A

Recinto

Construcción del Recinto	Contrachapado de Abedul
Geometría del Recinto	Rectangular
Rigging	M10 Rigging Points
Acabado	Pintura ISO-flex
Color	Negro
Dimensiones (Al x An x Pr)	720 x 545 x 655 mm 28,3 x 21,5 x 25,8 in
Peso Neto	40,5 kg (89,2 lb)

VANTEC-18A

DAS Audio Group, S.L. - C/ Islas Baleares 24 - 46988
Fuente del Jarro - Valencia - Spain - Tel. +34961340860
Updated (DD/MM/YYYY): 16/04/2025

SOUND WITH SOUL

Componentes	
Transductor LF	18LX

Envío	
Dimensiones de Embalaje (H x W x D)	820 x 616 x 726 mm 32,3 x 24,3 x 28,6 in
Peso de Envío	44,0 kg (97,0 lb)

DIMENSIONES

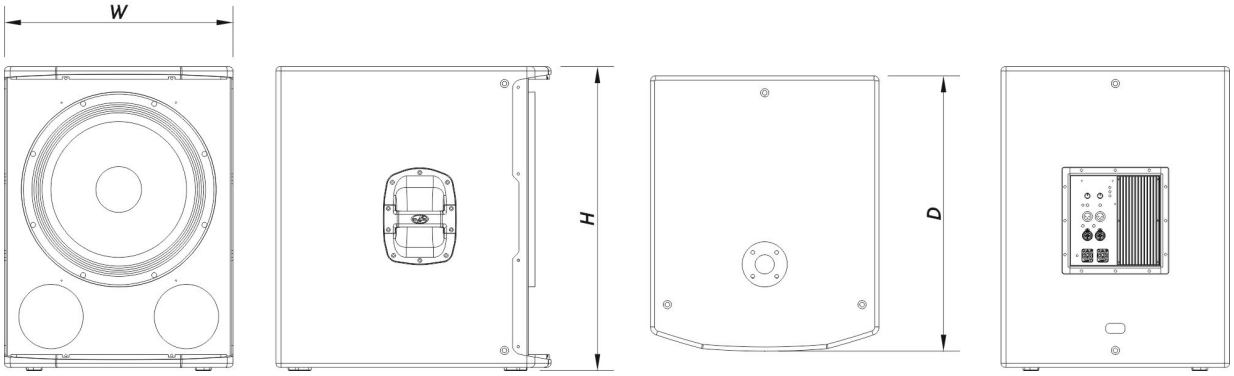

INFORMACIÓN DE PEDIDOS

Modelo	Descripción	P/N
Sistema		
VANTEC-18A		10431100
Piezas de Recambio		
18LX	Cono Transductor	10214270
DSP-VANTEC-18A	Dsp	20406431

VANTEC-18A

DAS Audio Group, S.L. - C/ Islas Baleares 24 - 46988
Fuente del Jarro - Valencia - Spain - Tel. +34961340860
Updated (DD/MM/YYYY): 16/04/2025

SOUND WITH SOUL

GM-18LX	Kit de Reconado	20208310
MP-VANTEC-18A	Power Module	30006241
S-PRO2	Amplifier	20406649

Accesorios

ANL-2	Accesorios de Suspensión	10101020
FUN-VT18	Accesorios de Transporte	10103740
TRD-6	Installation & Stacking Acc.	10104470
TRD-7	Installation & Stacking Acc.	10104471

VANTEC-18A

DAS Audio Group, S.L. - C/ Islas Baleares 24 - 46988
Fuente del Jarro - Valencia - Spain - Tel. +34961340860
Updated (DD/MM/YYYY): 16/04/2025

SOUND WITH SOUL