Altea 400

ALTEA-408-WR-T100

DAS Audio Group, S.L. - C/ Islas Baleares 24 - 46988
Fuente del Jarro - Valencia - Spain - Tel. +34961340860
Updated (DD/MM/YYYY): 19/02/2025

SOUND WITH SOUL

CARACTERÍSTICAS PRINCIPAIS

- Sistema de 2-vias de ampla gama
- Subwoofer de 8"
- Driver de compressão de 1"
- Gabinete com design para o monitor
- Incorpora pontos de suspensão
- Utilizável em tripé

DESCRIÇÃO

O ALTEA-408 é um sistema passivo, concebido principalmente para aplicações de instalação, oferecendo a flexibilidade de escolher entre uma gama de opções de DSP externo e amplificação dentro da Série Integral. Ao optar pelas soluções electrónicas avançadas da Série Integral, os utilizadores podem desfrutar das mesmas características excepcionais e da mesma qualidade de som que a versão com alimentação própria, assegurando uma experiência de áudio consistente e fiável em toda a gama.

O ALTEA-408 possui um transdutor de 8" com uma bobina de voz de 2", que proporciona uma reprodução precisa dos graves e uma musicalidade excepcional. As altas frequências são geridas de forma competente por um driver de compressão com bobina de voz de 1", proporcionando um desempenho excepcional. Com uma cobertura de corneta de 90° x 90°, esta combinação de componentes assegura uma dispersão de som ampla e uniforme, tornando-a ideal para a reprodução de música.

O ALTEA-408-WR-T100 é uma variante versátil que combina as características de protecção contra intempéries do ALTEA-408-WR com as capacidades de transformador do ALTEA-408-T. Concebida para ambientes exteriores e agressivos, incorpora componentes melhorados, tais como uma grelha e parafusos INOX, um sistema de protecção de grelha de camada tripla e uma cobertura de protecção para o cabo speakON. Para além disso, incorpora um transformador integrado de alta qualidade para uma integração perfeita com sistemas de áudio distribuídos de 100 V normalmente utilizados em instalações comerciais. Esta combinação de resistência às intempéries e funcionalidade do transformador torna o ALTEA-408-WR-T100 uma opção altamente adaptável e fiável para uma variedade de cenários de instalação, oferecendo uma qualidade de áudio sem compromissos numa variedade de condições.

ALTEA-408-WR-T100

DAS Audio Group, S.L. - C/ Islas Baleares 24 - 46988
Fuente del Jarro - Valencia - Spain - Tel. +34961340860
Updated (DD/MM/YYYY): 19/02/2025

SOUND WITH SOUL

DADOS TÉCNICOS

Desempenho

Gama de Frequências (-10 dB)	70 Hz - 20 kHz
Cobertura Horizontal (-6 dB)	90°
Cobertura Vertical	90°
Impedância Nominal	8 ohms
Transformador 70 V	12.5 W - 25 W - 50 W - 100W
Transformador 100 V	25 W - 50 W - 100W
Potência RMS	150 W
Potência (pico)	600 W
Sensibilidade no Eixo 1 W/1 m	94 dB SPL
SPL Máximo 1W/1 m (pico)	122 dB
Amplificador Recomendado	INTEGRAL-A402 INTEGRAL-A1002 INTEGRAL-A1004

Conectores

Conector de Entrada de Áudio	Covered Barrier Strip Terminals
Conector de Saída de Áudio	Covered Barrier Strip Terminals

Recinto

Construção de Gabinete	Polipropileno
Geometria do Gabinete	Trapezoidal
Rigging	M8 Rigging Points
Cor	Preto

ALTEA-408-WR-T100

DAS Audio Group, S.L. - C/ Islas Baleares 24 - 46988
Fuente del Jarro - Valencia - Spain - Tel. +34961340860
Updated (DD/MM/YYYY): 19/02/2025

SOUND WITH SOUL

Dimensões (A x L x P)	480 x 280 x 260 mm 18,9 x 11,0 x 10,2 in
Peso Neto	8,5 kg (18,7 lb)
Componentes	
Transdutor LF	8GV
Transdutor HF	M-32
Envio	
Peso de Expedição	12,0 kg (26,5 lb)

DIMENSÕES

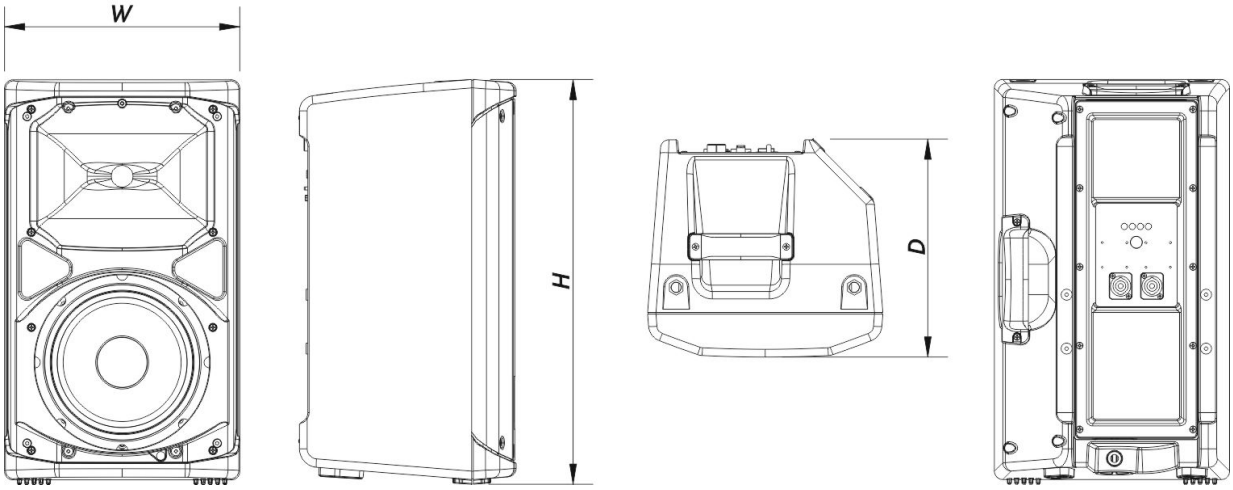

INFORMAÇÕES SOBRE PEDIDOS

Modelo	Descrição	P/N
Sistema		
ALTEA-408-WR-T100		10404994

ALTEA-408-WR-T100

DAS Audio Group, S.L. - C/ Islas Baleares 24 - 46988
Fuente del Jarro - Valencia - Spain - Tel. +34961340860
Updated (DD/MM/YYYY): 19/02/2025

SOUND WITH SOUL

Peças de Reposição

8GV	Cone do Transdutor	20208984
M-32	Motor de Compressão	20208970
TC-ALT408	Filter	20150100

Acessórios

ANL-1	Acessórios de Suspensão	10101010
ANL-1	Installation & Stacking Acc.	10101010
AXW-ALT-WR	Installation & Stacking Acc.	10102392
TRD-2-PACK	Installation & Stacking Acc.	10104012
TRD-6	Installation & Stacking Acc.	10104470
TRD-7	Installation & Stacking Acc.	10104471

ALTEA-408-WR-T100

DAS Audio Group, S.L. - C/ Islas Baleares 24 - 46988
Fuente del Jarro - Valencia - Spain - Tel. +34961340860
Updated (DD/MM/YYYY): 19/02/2025

SOUND WITH SOUL