Altea 400

ALTEA-408-WR-T100

DAS Audio Group, S.L. - C/ Islas Baleares 24 - 46988
Fuente del Jarro - Valencia - Spain - Tel. +34961340860
Updated (DD/MM/YYYY): 19/02/2025

SOUND WITH SOUL

PRINCIPALES CARACTÉRISTIQUES

- Système 2 voies à gamme large
- Haut parleur de graves de 8”
- Moteur de compression 1”
- Enceinte à utiliser comme un moniteur
- Comprend des points de suspension
- Utilisable sur trépied

DESCRIPTION

ALTEA-408 est un système passif, principalement conçu pour les applications d'installation, offrant la flexibilité de choisir parmi une gamme d'options de DSP et d'amplification externes au sein de la série Integral. En optant pour les solutions électroniques avancées de la série Integral, les utilisateurs peuvent bénéficier des mêmes caractéristiques exceptionnelles et de la même qualité sonore que la version auto-alimentée, ce qui garantit une expérience audio cohérente et fiable sur l'ensemble de la gamme.

L'ALTEA-408 est équipé d'un transducteur de 8 pouces avec une bobine mobile de 2 pouces, offrant une reproduction précise des basses et une musicalité exceptionnelle. Les hautes fréquences sont gérées de manière experte par un haut-parleur de compression à bobine mobile de 1", offrant des performances exceptionnelles. Avec une couverture du pavillon de 90° x 90°, cette combinaison de composants assure une dispersion sonore large et régulière, ce qui en fait un outil idéal pour la reproduction musicale.

L'ALTEA-408-WR-T100 est une variante polyvalente qui combine les caractéristiques d'étanchéité de l'ALTEA-408-WR avec les capacités de transformation de l'ALTEA-408-T. Conçue pour les environnements extérieurs et difficiles, elle intègre des composants améliorés tels qu'une grille et des vis INOX, un système de protection de la grille à trois couches et un couvercle de protection pour le câble speakON. En outre, il comprend un transformateur intégré de haute qualité pour une intégration transparente avec les systèmes audio distribués de 100 V couramment utilisés dans les installations commerciales. Cette combinaison de résistance aux intempéries et de fonctionnalité du transformateur fait de l'ALTEA-408-WR-T100 une option très adaptable et fiable pour une variété de scénarios d'installation, offrant une qualité audio sans compromis dans une variété de conditions.

ALTEA-408-WR-T100

DAS Audio Group, S.L. - C/ Islas Baleares 24 - 46988
Fuente del Jarro - Valencia - Spain - Tel. +34961340860
Updated (DD/MM/YYYY): 19/02/2025

SOUND WITH SOUL

DONNÉES TECHNIQUES

Performance

Gamme de fréquences (-10 dB)	70 Hz - 20 kHz
Couverture Horizontale (-6 dB)	90°
Couverture Verticale	90°
Impédance Nominale	8 ohms
Prises de transformateur 70 V	12.5 W - 25 W - 50 W - 100W
Prises de transformateur 100 V	25 W - 50 W - 100W
Puissance RMS	150 W
Puissance (crête)	600 W
Sensibilité sur l'axe 1 W/1 m	94 dB SPL
SPL Maximum 1 W/1 m (crête)	122 dB
Amplificateur Recommandé	INTEGRAL-A402 INTEGRAL-A1002 INTEGRAL-A1004

Connecteurs

Connecteur Entrée Audio	Covered Barrier Strip Terminals
Connecteur Sortie Audio	Covered Barrier Strip Terminals

Boîtier

Construction de l'enceinte	Polypropylène
Géométrie l'enceinte	Trapézoïdale
Rigging	M8 Rigging Points
Couleur	Noir

ALTEA-408-WR-T100

DAS Audio Group, S.L. - C/ Islas Baleares 24 - 46988
Fuente del Jarro - Valencia - Spain - Tel. +34961340860
Updated (DD/MM/YYYY): 19/02/2025

SOUND WITH SOUL

Dimensions (H x L x P)	480 x 280 x 260 mm 18,9 x 11,0 x 10,2 in
Poids Net	8,5 kg (18,7 lb)
Composants	
Transducteur LF	8GV
Transducteur HF	M-32
Livraison	
Poids à la Livraison	12,0 kg (26,5 lb)

DIMENSIONS

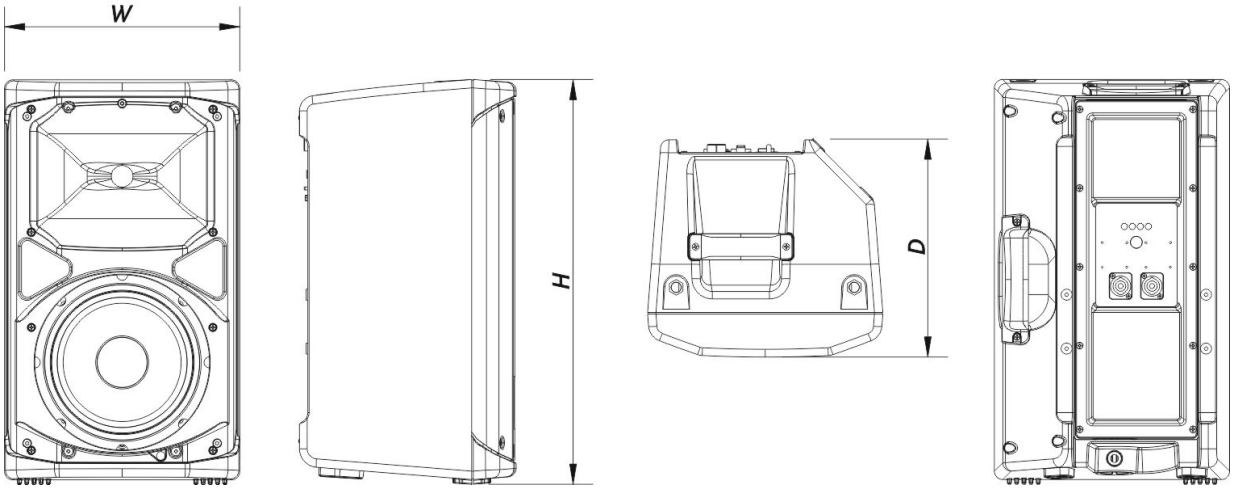

INFORMATIONS DE COMMANDE

Modèle	Description	P/N
Système		
ALTEA-408-WR-T100		10404994

ALTEA-408-WR-T100

DAS Audio Group, S.L. - C/ Islas Baleares 24 - 46988
Fuente del Jarro - Valencia - Spain - Tel. +34961340860
Updated (DD/MM/YYYY): 19/02/2025

SOUND WITH SOUL

Pièces Détachées

8GV	Cône Transducteur	20208984
M-32	Moteur de Compresión	20208970
TC-ALT408	Filter	20150100

Accessoires

ANL-1	Accessoires de Suspension	10101010
ANL-1	Installation & Stacking Acc.	10101010
AXW-ALT-WR	Installation & Stacking Acc.	10102392
TRD-2-PACK	Installation & Stacking Acc.	10104012
TRD-6	Installation & Stacking Acc.	10104470
TRD-7	Installation & Stacking Acc.	10104471

ALTEA-408-WR-T100

DAS Audio Group, S.L. - C/ Islas Baleares 24 - 46988
Fuente del Jarro - Valencia - Spain - Tel. +34961340860
Updated (DD/MM/YYYY): 19/02/2025

SOUND WITH SOUL