DECO series

DECO 8 T

DAS Audio Group, S.L. - C/ Islas Baleares 24 - 46988
Fuente del Jarro - Valencia - Spain - Tel. +34961340860
Updated (DD/MM/YYYY): 18/04/2024

SOUND WITH SOUL

CARACTERÍSTICAS PRINCIPAIS

- Alto-falante de 8"
- Largura de banda 50 Hz - 20 kHz
- Transformador multipasso 70V / 100V
- Sistema de montagem simples
- Design de grelha frameless com opção preta

DESCRIÇÃO

A série DECO é uma família de alto-falantes de teto com mínimo impacto visual graças a seu inovador desenho mecânico que incorpora grelhas fixadas com poderosos ímãs de neodímio que cobrem todo o sistema facilitando sua integração com o ambiente. Todos os modelos da série incluem alto-falantes com cones de polipropileno, garantindo a confiabilidade em ambientes úmidos. O formato das suspensões de borracha proporciona uma alta capacidade de deslocamento com níveis altamente reduzidos de distorção de baixa frequência. Todos os modelos da série são brancos, mas as grades pretas estão disponíveis como opção para integração em ambientes de teto escuro.

O modelo DECO-8T é um sistema acústico bidirecional passivo de amplo alcance para montagem no teto que incorpora um alto-falante cônico de baixa frequência de 8" e uma unidade de agudos com cúpula macia de 1", refrigerada por ferrofluido e com anel de difração integrado. Graças ao formato da grelha sem moldura, o sistema mal se projeta da superfície do teto em 3 mm, o que o torna praticamente invisível. Inclui um transformador de 30W em linha de 100V, especialmente projetado para operação de alta impedância.

DECO 8 T

DAS Audio Group, S.L. - C/ Islas Baleares 24 - 46988
Fuente del Jarro - Valencia - Spain - Tel. +34961340860
Updated (DD/MM/YYYY): 18/04/2024

SOUND WITH SOUL

DADOS TÉCNICOS

Desempenho

Gama de Frequências (-10 dB)	50 Hz – 20 kHz
Impedância Nominal	8 ohms
Cobertura Cônica	90°
Transformador 70 V	Tap1, 5 W. Tap2, 7.5 W. Tap3 10 W.
Transformador 100 V	Tap1, 10 W. Tap2, 20 W. Tap3 30 W.
Sensibilidade no Eixo 1 W/1 m	90 dB SPL
SPL Máximo 1W/1 m (pico)	114 dB
Amplificador Recomendado	INTEGRAL-A402 INTEGRAL-A404 INTEGRAL-A1002 INTEGRAL-A1004 INTEGRAL-A1602 INTEGRAL-A1604 INTEGRAL-MA1004 INTEGRAL-MA1604
Processador Recomendado	INTEGRAL-M88 INTEGRAL-MA1604 INTEGRAL-MA1004

Conectores

Conector de Entrada de Áudio	Spring Terminals
Conector de Saída de Áudio	Spring Terminals

DECO 8 T

DAS Audio Group, S.L. - C/ Islas Baleares 24 - 46988
Fuente del Jarro - Valencia - Spain - Tel. +34961340860
Updated (DD/MM/YYYY): 18/04/2024

SOUND WITH SOUL

Recinto

Geometria do Gabinete	Redondo
Cor	Branco
Diâmetro de Recorte	250 mm (9,9 in)
Profundidade	115 mm (4,6 in)
Dimensões (A x L x P)	285 x 285 x 115 mm 11,3 x 11,3 x 4,6 in
Peso Neto	1,8 kg (4,0 lb)

Envio

Dimensões da Embalagem (A x L x P)	310 x 300 x 450 mm 12,2 x 11,8 x 17,7 in
Peso de Expedição	2,1 kg (4,6 lb)

DIMENSÕES

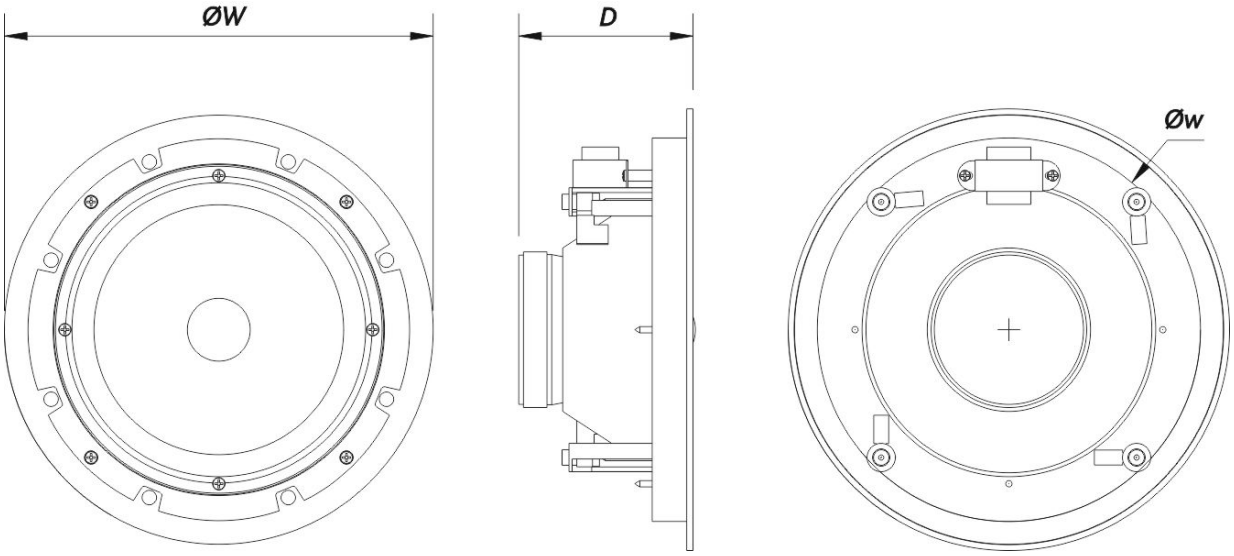

DECO 8 T

DAS Audio Group, S.L. - C/ Islas Baleares 24 - 46988
Fuente del Jarro - Valencia - Spain - Tel. +34961340860
Updated (DD/MM/YYYY): 18/04/2024

SOUND WITH SOUL

INFORMAÇÕES SOBRE PEDIDOS

Modelo	Descrição	P/N
Sistema		
DECO-8-T		10213205
Acessórios		
GR-DC8	Installation & Stacking Acc.	20220502

DECO 8 T

DAS Audio Group, S.L. - C/ Islas Baleares 24 - 46988
Fuente del Jarro - Valencia - Spain - Tel. +34961340860
Updated (DD/MM/YYYY): 18/04/2024

SOUND WITH SOUL