DECO series

DECO 8 T

DAS Audio Group, S.L. - C/ Islas Baleares 24 - 46988
Fuente del Jarro - Valencia - Spain - Tel. +34961340860
Updated (DD/MM/YYYY): 18/04/2024

SOUND WITH SOUL

PRINCIPALES CARACTÉRISTIQUES

- Haut-parleur de plafond de 8"
- Bande passante 50 Hz - 20 kHz
- Transformateur multi-prises 70V / 100V
- Système de montage facile avec languettes intégrées
- Grille frameless avec option noire

DESCRIPTION

La série DECO est une famille de haut-parleurs de plafond à l'impact visuel réduit grâce à sa conception mécanique innovante qui intègre des grilles fixées avec de puissants aimants en néodyme qui recouvrent l'ensemble du système, facilitant ainsi son intégration dans la décoration. Tous les modèles de la série comprennent des haut-parleurs avec des cônes en polypropylène, pour garantir la fiabilité dans les environnements humides. La conception des suspensions en caoutchouc offre une capacité de déplacement élevée avec des niveaux de distorsion à basse fréquence très réduits. Tous les modèles de la série sont blancs, mais des grilles noires sont disponibles en option pour une meilleure intégration dans des plafonds sombres.

Le modèle DECO-8T est un système acoustique passif à deux voies à large bande, à installer au plafond, comprenant un haut-parleur basse fréquence à cône de 8” et un tweeter à dôme souple de 1”, avec anneau de diffraction intégré et refroidissement par ferrofluide. Grâce au design “frameless” de la grille, le système dépasse à peine de 3 mm de la surface du plafond, ce qui le rend pratiquement invisible. Il comprend un transformateur de 30W en ligne de 100V, spécialement conçu pour travailler en haute impédance.

DECO 8 T

DAS Audio Group, S.L. - C/ Islas Baleares 24 - 46988
Fuente del Jarro - Valencia - Spain - Tel. +34961340860
Updated (DD/MM/YYYY): 18/04/2024

SOUND WITH SOUL

DONNÉES TECHNIQUES

Performance

Gamme de fréquences (-10 dB)	50 Hz – 20 kHz
Impédance Nominale	8 ohms
Couverture Conique	90°
Prises de transformateur 70 V	Tap1, 5 W. Tap2, 7.5 W. Tap3 10 W.
Prises de transformateur 100 V	Tap1, 10 W. Tap2, 20 W. Tap3 30 W.
Sensibilité sur l'axe 1 W/1 m	90 dB SPL
SPL Maximum 1 W/1 m (crête)	114 dB
Amplificateur Recommandé	INTEGRAL-A402 INTEGRAL-A404 INTEGRAL-A1002 INTEGRAL-A1004 INTEGRAL-A1602 INTEGRAL-A1604 INTEGRAL-MA1004 INTEGRAL-MA1604
Processeur recommandé	INTEGRAL-M88 INTEGRAL-MA1604 INTEGRAL-MA1004

Connecteurs

Connecteur Entrée Audio	Spring Terminals
Connecteur Sortie Audio	Spring Terminals

DECO 8 T

DAS Audio Group, S.L. - C/ Islas Baleares 24 - 46988
Fuente del Jarro - Valencia - Spain - Tel. +34961340860
Updated (DD/MM/YYYY): 18/04/2024

SOUND WITH SOUL

Boîtier

Géométrie l'enceinte	Rond
Couleur	Blanc
Diamètre de Découpe	250 mm (9,9 in)
Profondeur	115 mm (4,6 in)
Dimensions (H x L x P)	285 x 285 x 115 mm 11,3 x 11,3 x 4,6 in
Poids Net	1,8 kg (4,0 lb)

Livraison

Dimensions de l'emballage (H x W x D)	310 x 300 x 450 mm 12,2 x 11,8 x 17,7 in
Poids à la Livraison	2,1 kg (4,6 lb)

DIMENSIONS

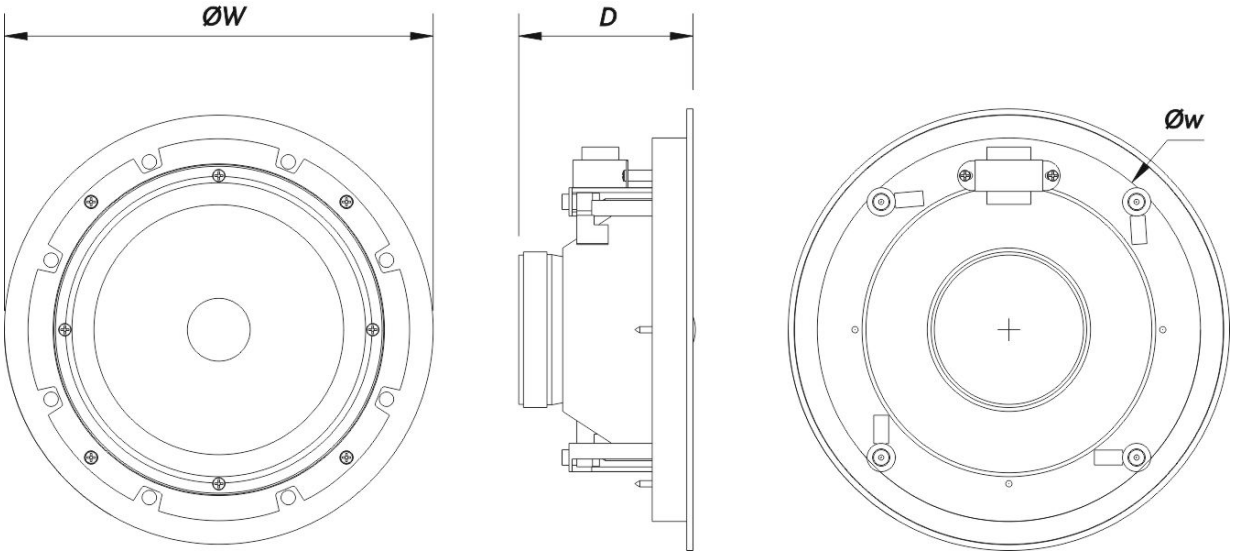

DECO 8 T

DAS Audio Group, S.L. - C/ Islas Baleares 24 - 46988
Fuente del Jarro - Valencia - Spain - Tel. +34961340860
Updated (DD/MM/YYYY): 18/04/2024

SOUND WITH SOUL

INFORMATIONS DE COMMANDE

Modèle	Description	P/N
Système		
DECO-8-T		10213205
Accessoires		
GR-DC8	Installation & Stacking Acc.	20220502

DECO 8 T

DAS Audio Group, S.L. - C/ Islas Baleares 24 - 46988
Fuente del Jarro - Valencia - Spain - Tel. +34961340860
Updated (DD/MM/YYYY): 18/04/2024

SOUND WITH SOUL