DECO series

DECO-8-T

DAS Audio Group, S.L. - C/ Islas Baleares 24 - 46988
Fuente del Jarro - Valencia - Spain - Tel. +34961340860
Updated (DD/MM/YYYY): 17/01/2025

SOUND WITH SOUL

CARACTERÍSTICAS PRINCIPALES

- Altavoz de techo de 8"
- Ancho de banda 50 Hz – 20 kHz
- Transformador Multi-tap 70V/100V
- Sencillo sistema de montaje con lengüetas
- Reja diseño frameless con opción en negro

DESCRIPCIÓN

La serie DECO es una familia de altavoces de techo con impacto visual mínimo gracias a su innovador diseño mecánico que incorpora rejas fijadas con potentes imanes de neodimio que cubren todo el sistema facilitando su integración con el entorno. Todos los modelos de la serie incluyen altavoces con conos de polipropileno lo cual garantiza su fiabilidad en ambientes húmedos. El diseño de las suspensiones de goma proporciona gran capacidad de desplazamiento reduciendo altamente los niveles de distorsión en baja frecuencia. Todos los modelos de la serie son blancos, pero se pueden adquirir rejas negras como opción para integración en ambientes con techos oscuros.

El modelo DECO-8T es un sistema acústico dos vías pasivo de amplia gama para montaje en techo que incorpora un altavoz de cono de bajas frecuencias de 8" y una unidad de agudos con cúpula blanda de 1", refrigerada por ferrofluido y con un anillo de difracción integrado. Gracias al diseño "frameless" de la rejilla, el sistema apenas sobresale de la superficie del techo 3 mm haciéndolo prácticamente invisible. Incluye transformador de 30W en línea de 100V, especialmente diseñado para trabajar en alta impedancia.

DECO-8-T

DAS Audio Group, S.L. - C/ Islas Baleares 24 - 46988
Fuente del Jarro - Valencia - Spain - Tel. +34961340860
Updated (DD/MM/YYYY): 17/01/2025

SOUND WITH SOUL

DATOS TÉCNICOS

Prestaciones

Rango de Frecuencia (-10 dB)	50 Hz – 20 kHz
Impedancia Nominal	8 ohms
Cobertura Cónica	90°
Tomas Transformador 70 V	Tap1, 5 W. Tap2, 7.5 W. Tap3 10 W.
Tomas Transformador 100 V	Tap1, 10 W. Tap2, 20 W. Tap3 30 W.
Sensibilidad en el Eje 1 W/1 m	90 dB SPL
SPL Máximo 1W/1 m (pico)	114 dB
Amplificador Recomendado	INTEGRAL-A402 INTEGRAL-A404 INTEGRAL-A1002 INTEGRAL-A1004 INTEGRAL-A1602 INTEGRAL-A1604 INTEGRAL-MA1004 INTEGRAL-MA1604
Procesador Recomendado	INTEGRAL-M88 INTEGRAL-MA1604 INTEGRAL-MA1004

Conectores

Conector de Entrada de Audio	Spring Terminals
Conector Salida de Audio	Spring Terminals

DECO-8-T

DAS Audio Group, S.L. - C/ Islas Baleares 24 - 46988
Fuente del Jarro - Valencia - Spain - Tel. +34961340860
Updated (DD/MM/YYYY): 17/01/2025

SOUND WITH SOUL

Recinto

Geometría del Recinto	Redondo
Color	Blanco
Diámetro de Recorte	250 mm (9,9 in)
Dimensiones (Al x An x Pr)	285 x 285 x 115 mm 11,3 x 11,3 x 4,6 in
Peso Neto	1,8 kg (4,0 lb)

Envío

Dimensiones de Embalaje (H x W x D)	310 x 300 x 450 mm 12,2 x 11,8 x 17,7 in
Peso de Envío	2,1 kg (4,6 lb)

DIMENSIONES

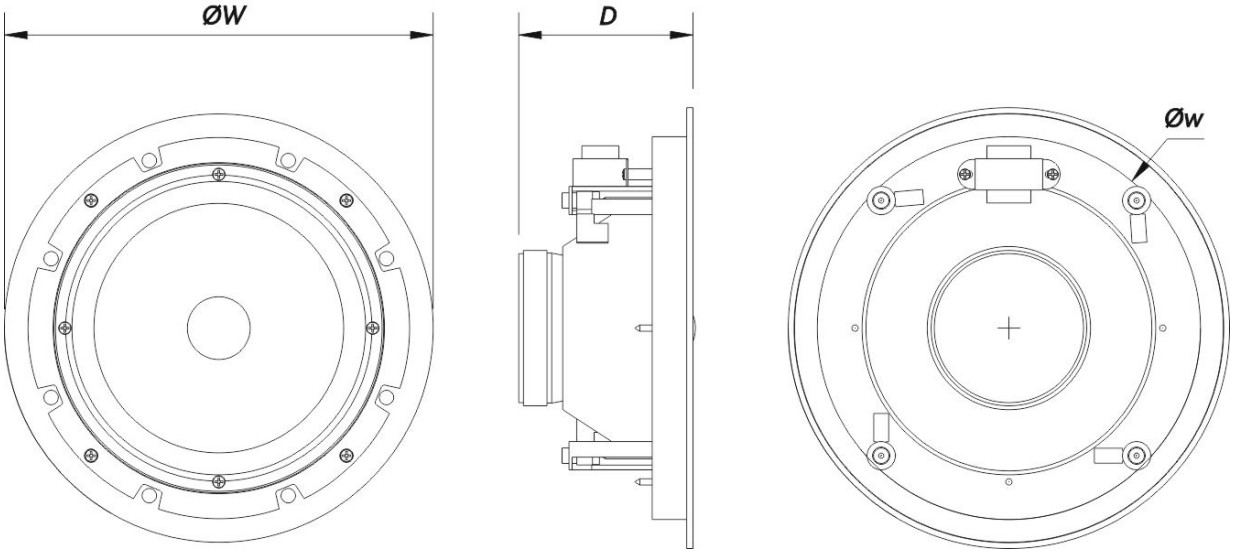

DECO-8-T

DAS Audio Group, S.L. - C/ Islas Baleares 24 - 46988
Fuente del Jarro - Valencia - Spain - Tel. +34961340860
Updated (DD/MM/YYYY): 17/01/2025

SOUND WITH SOUL

INFORMACIÓN DE PEDIDOS

Modelo	Descripción	P/N
Sistema		
DECO-8-T		10213205
Accesorios		
GR-DC8	Installation & Stacking Acc.	20220502

DECO-8-T

DAS Audio Group, S.L. - C/ Islas Baleares 24 - 46988
Fuente del Jarro - Valencia - Spain - Tel. +34961340860
Updated (DD/MM/YYYY): 17/01/2025

SOUND WITH SOUL