Altea 700

ALTEA 715A

DAS Audio Group, S.L. - C/ Islas Baleares 24 - 46988
Fuente del Jarro - Valencia - Spain - Tel. +34961340860
Updated (DD/MM/YYYY): 18/04/2024

SOUND WITH SOUL

CARACTERÍSTICAS PRINCIPALES

- Sistema multi propósito con posición monitor
- Amplificador ultra ligero Clase D con SMPS
- Recinto de polipropileno de gran ligereza
- Streaming de música en alta definición
- DSP de 24-bit con pantalla digital
- Cinco preajustes de serie
- Memorias definible por el usuario
- Ecualizador de 3 bandas
- Modo pausa
- Puntos de volado

DESCRIPCIÓN

El ALTEA-715A es un sistema portable de P.A. autoamplificado con recinto de polipropileno multi ángulo que permite su utilización como monitor de escenario.

Su amplificador Clase D de doble canal y 1500 Wpico proporciona una amplio ancho de banda, gran rango dinámico y una distorsión excepcionalmente reducida., difícl de encontrar en otros sistemas de este segmento del mercado. El procesado de señal de los ALTEA-715A incluye filtros digitales FIR (Finite Impulse Response). Los controles de voz, EQ, modos, retardo y control de ganancia son configurables por el usuario mediante un mando giratorio y una pantalla LCD situados en la parte trasera. El ALTEA-715A permiten reproducir música enviada de manera inalámbrica desde dispositivos móviles.

El altavoz 15FV4 proporciona unos graves profundos y potentes. Las altas frecuencias se generan por el motor de compresión M-28, con salida de 1" y optimización mediante FEM. La versión pasiva ALTEA-715 está diseñada para su uso con amplificación externa.

ALTEA 715A

DAS Audio Group, S.L. - C/ Islas Baleares 24 - 46988
Fuente del Jarro - Valencia - Spain - Tel. +34961340860
Updated (DD/MM/YYYY): 18/04/2024

SOUND WITH SOUL

DATOS TÉCNICOS

Prestaciones

Rango de Frecuencia (-10 dB)	45 Hz - 20 kHz
Cobertura Horizontal (-6 dB)	90°
Cobertura Vertical	60°
SPL Máximo 1W/1 m (pico)	132 dB

ELECTRÓNICA Y CONECTORES

Potencia Nominal Amplificador (continuo)	750 W
Potencia Nominal Amplificador (pico)	1500 W
Tipo de Entrada	Balanced
Impedancia de Entrada	20 kohms
Sensibilidad de Entrada	1.95 V (+8 dBu)
Conector de Señal de Entrada	2 x Female XLR
AUX Input	1 x 3.5 mm Mini Jack
Conector Loop-Thru de Audio	1 x Male XLR
Control	DASlink™ DAScontrol™
Current Draw 230 V / 115 V	1.5 A/3.0 A

Recinto

Construcción del Recinto	Polipropileno
Geometría del Recinto	Trapezoidal
Rigging	M8 Rigging Points
Color	Negro

ALTEA 715A

DAS Audio Group, S.L. - C/ Islas Baleares 24 - 46988
Fuente del Jarro - Valencia - Spain - Tel. +34961340860
Updated (DD/MM/YYYY): 18/04/2024

SOUND WITH SOUL

Dimensiones (Al x An x Pr)	710 x 440 x 380 mm 28,0 x 17,3 x 15,0 in
Peso Neto	19,5 kg (43,0 lb)
Componentes	
Transductor LF	15FV4
Transductor HF	M-28
Envío	
Dimensiones de Embalaje (H x W x D)	805 x 530 x 445 mm 31,7 x 20,9 x 17,5 in
Peso de Envío	23,0 kg (50,7 lb)

DIMENSIONES

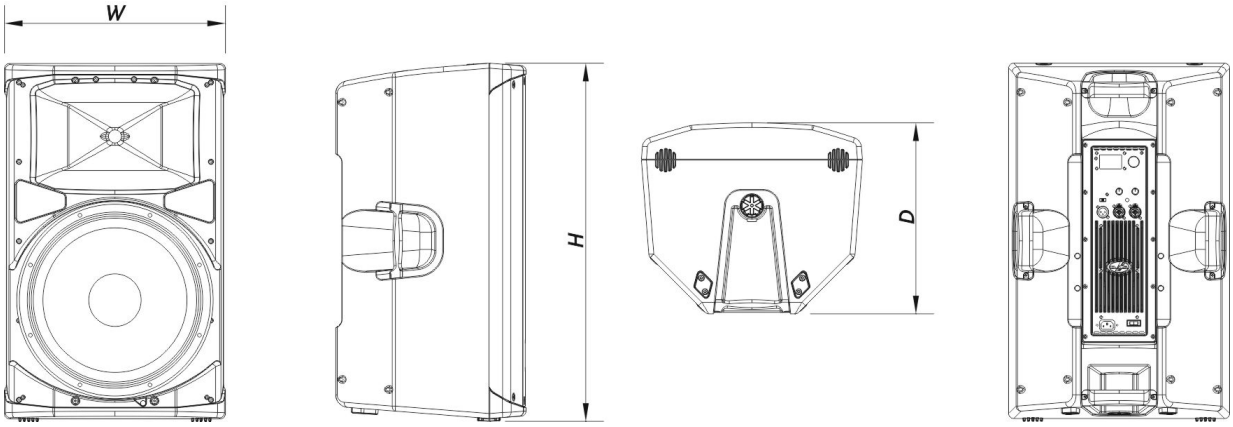

INFORMACIÓN DE PEDIDOS

Modelo	Descripción	P/N
Sistema		

ALTEA 715A

DAS Audio Group, S.L. - C/ Islas Baleares 24 - 46988
Fuente del Jarro - Valencia - Spain - Tel. +34961340860
Updated (DD/MM/YYYY): 18/04/2024

SOUND WITH SOUL

ALTEA-715A		10404810

Piezas de Recambio

15FV4	Transductor	20208910
DSP-ALTEA-715A	Dsp	20406574
GM-15FV4	Kit de Reconado	20208510
M-28	Motor de Compresión	20208800
MP-ALTEA-715A	Power Module	30007070

Accesorios

ANL-1	Accesorios de Suspensión	10101010
ANL-1	Installation & Stacking Acc.	10101010
AX-112-5	Installation & Stacking Acc.	10102390
FUN-AL715	Accesorios de Transporte	10103781
TRD-6	Installation & Stacking Acc.	10104470
TRD-7	Installation & Stacking Acc.	10104471
TRPD-S2-PAK	Installation & Stacking Acc.	10104011

ALTEA 715A

DAS Audio Group, S.L. - C/ Islas Baleares 24 - 46988
Fuente del Jarro - Valencia - Spain - Tel. +34961340860
Updated (DD/MM/YYYY): 18/04/2024

SOUND WITH SOUL