ACTION 500 series

ACTION 525A

DAS Audio Group, S.L. - C/ Islas Baleares 24 - 46988
Fuente del Jarro - Valencia - Spain - Tel. +34961340860
Updated (DD/MM/YYYY): 18/04/2024

SOUND WITH SOUL

CARACTERÍSTICAS PRINCIPAIS

- Sistema ativo biamplificado
- Amplificador de Classe D de 1000 W pico duplo canal
- Gabinete de contrachapado de madeira de bétula
- Acabamento ISO-flex resistente
- Interface DAScontrol™ para fácil montagem e ajuste
- DSP com pré-definições e tela LCD

DESCRIÇÃO

O ACTION-525A é um sistema ativo composto de 2 alto-falantes 15Mi que contribuem com um SPL superior ao simples de 15" e acima de tudo maior força de graves para eventos que exijam grande potência e um simples ajuste ao mesmo tempo.

Como parte da cultura da nossa empresa, todos os nossos sistemas são desenvolvidos sob a mesma filosofia, aplicando a mais alta qualidade possível tanto aos materiais quanto ao design do sistema como um todo. Na série ACTION-500A usamos o mesmo contrachapado de bétula, que usamos em nossos sistemas de turnê, atingindo uma proteção de acústica e robustez dificilmente igual no segmento. Além disso, todas as caixas ativas da série possuem um mixer de 2 entradas XLR balanceadas de microfone e linha, uma entrada adicional de 3,5mm Mini Jack e conexão powerCON.

A interface DAScontrol™ permite que os usuários configurem as pré-definições, os modos EQ, o atraso, o controle de ganho e a mistura das fontes de sinal, por meio de um DSP de 24 bits de alta qualidade, e uma tela de cristal líquido localizada na parte traseira.

ACTION 525A

DAS Audio Group, S.L. - C/ Islas Baleares 24 - 46988
Fuente del Jarro - Valencia - Spain - Tel. +34961340860
Updated (DD/MM/YYYY): 18/04/2024

SOUND WITH SOUL

DADOS TÉCNICOS

Desempenho

Gama de Frequências (-10 dB)	45 Hz - 20 kHz
Cobertura Horizontal (-6 dB)	90°
Cobertura Vertical	60°
SPL Máximo 1W/1 m (pico)	134 dB

ELETRÔNICA E CONECTORES

Potência Nominal do Amplificador (contínuo)	500 W
Potência Nominal do Amplificador (pico)	1000 W
Tipo de Entrada	Balanced
Impedância de Entrada	20 kohms
Sensibilidade de Entrada	1.95 V (+8 dBu)
Conector de Sinal de Entrada	2 x Female XLR
AUX Input	1 x 3.5 mm Mini Jack
Conector Loop Thru de Áudio	1 x Male XLR
Control	DAScontrol™
Current Draw 230 V / 115 V	1.1 A/2.2 A

Recinto

Construção de Gabinete	Contrachapado de Bétula
Geometria do Gabinete	Trapezoidal
Rigging	M10 Rigging Points
Acabamento	Pintura ISO-flex
Cor	Preto

ACTION 525A

DAS Audio Group, S.L. - C/ Islas Baleares 24 - 46988
Fuente del Jarro - Valencia - Spain - Tel. +34961340860
Updated (DD/MM/YYYY): 18/04/2024

SOUND WITH SOUL

Dimensões (A x L x P)	1.090 x 445 x 515 mm 42,9 x 17,5 x 20,3 in
Peso Neto	39,5 kg (87,1 lb)

Componentes

Transdutor LF	15MI
Transdutor HF	M-44
Difusor/Guia de Ondas	BC-916

Envio

Dimensões da Embalagem (A x L x P)	1.165 x 515 x 560 mm 45,9 x 20,3 x 22,1 in
Peso de Expedição	43,5 kg (95,9 lb)

DIMENSÕES

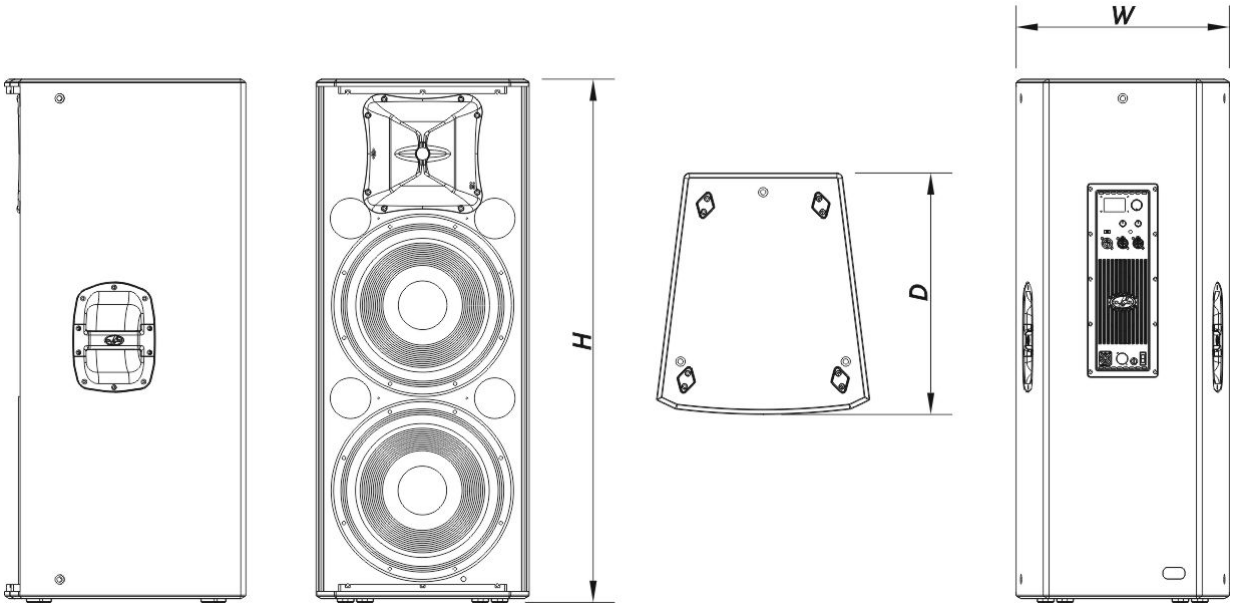

ACTION 525A

DAS Audio Group, S.L. - C/ Islas Baleares 24 - 46988
Fuente del Jarro - Valencia - Spain - Tel. +34961340860
Updated (DD/MM/YYYY): 18/04/2024

SOUND WITH SOUL

INFORMAÇÕES SOBRE PEDIDOS

Modelo	Descrição	P/N
Sistema		
ACTION-525A		10427253
Peças de Reposição		
15MI	Cone do Transdutor	10214290
BC-916	Buzina	30006590
DSP-ACTION-525A	Dsp	20406595
GM-15MI	Kit de Reparo	20208270
GM-M44	Diafragma	20205070
M-44	Motor de Compressão	10207090
MP-ACT525A	Power Module	20406585
ORBIT300+100UM	Amplifier	30007231
Acessórios		
ANL-2	Acessórios de Suspensão	10101020
FUN-VT215	Acessórios de Transporte	10103730

ACTION 525A

DAS Audio Group, S.L. - C/ Islas Baleares 24 - 46988
Fuente del Jarro - Valencia - Spain - Tel. +34961340860
Updated (DD/MM/YYYY): 18/04/2024

SOUND WITH SOUL