WR series

WR-9606-TCX

DAS Audio Group, S.L. - C/ Islas Baleares 24 - 46988
Fuente del Jarro - Valencia - Spain - Tel. +34961340860
Updated (DD/MM/YYYY): 16/04/2025

SOUND WITH SOUL

PRINCIPALES CARACTÉRISTIQUES

- Finition CX (ISO-flex) pour une exposition couverte
- Indice de protection IP54
- Double haut-parleur 6 ″
- Pilote de compression à membrane annulaire 1 ″
- Points de fixation filetés inox pour supports muraux
- Version avec transformateur de ligne 50 W / 100 V

DESCRIPTION

Le système WR-9606 incorpore 2 haut-parleurs de graves 6B pour reproduire les basses fréquences. Un moteur de compression avec membrane annulaire d' 1" est chargé d'une brillante reproduction des aigus. Les enceintes sont fabriquées en contreplaqué bouleau et sont disponibles en noir, blanc.

Le système WR-9606 est conçu pour être installé à l'extérieur. Il offre deux niveaux de protection en fonction de son emplacement, CX (Covered Exposure) pour les installations couvertes à l'extérieur ou DX (Direct Exposure) pour les installations à l'extérieur où les systèmes sont directement exposés aux intempéries. La version CX est protégée par le revêtement en polyurée ISO-flex à l'extérieur. La version DX augmente le degré de protection en utilisant de la fibre de verre à l'extérieur.

Disponible en version avec transformateur multiprise 100 / 70V.

WR-9606-TCX

DAS Audio Group, S.L. - C/ Islas Baleares 24 - 46988
Fuente del Jarro - Valencia - Spain - Tel. +34961340860
Updated (DD/MM/YYYY): 16/04/2025

SOUND WITH SOUL

DONNÉES TECHNIQUES

Performance

Gamme de fréquences (-10 dB)	76 Hz – 20 kHz
Couverture Horizontale (-6 dB)	90°
Couverture Verticale	60°
Prises de transformateur 70 V	12.5 W - 25 W - 50 W - 100 W
Prises de transformateur 100 V	25 W - 50 W - 100 W
Puissance RMS	100 W
Puissance (crête)	400 W
Sensibilité sur l'axe 1 W/1 m	92 dB SPL
SPL Maximum 1 W/1 m (crête)	117 dB
Amplificateur Recommandé	INTEGRAL-A402 INTEGRAL-A404 INTEGRAL-A1002 INTEGRAL-A1004 INTEGRAL-A1602 INTEGRAL-A1604 INTEGRAL-MA1004 INTEGRAL-MA1604
Processeur recommandé	INTEGRAL-M88 INTEGRAL-MA1604 INTEGRAL-MA1004

Connecteurs

Connecteur Entrée Audio	Covered Barrier Strip Terminals
Connecteur Sortie Audio	Covered Barrier Strip Terminals

WR-9606-TCX

DAS Audio Group, S.L. - C/ Islas Baleares 24 - 46988
Fuente del Jarro - Valencia - Spain - Tel. +34961340860
Updated (DD/MM/YYYY): 16/04/2025

SOUND WITH SOUL

Boîtier

Construction de l'enceinte	Contreplaqué de Bouleau,
Géométrie l'enceinte	Trapézoïdale
Rigging	M10 Rigging Points
Finition	ISO-flex Paint
Couleur	Noir
Classement IP	IP56
Dimensions (H x L x P)	385 x 220 x 255 mm 15,2 x 8,7 x 10,0 in
Poids Net	9,0 kg (19,9 lb)

Composants

Transducteur LF	6B
Transducteur HF	M-26
Diffuseur/Guide D'ondes	BCT-96

DIMENSIONS

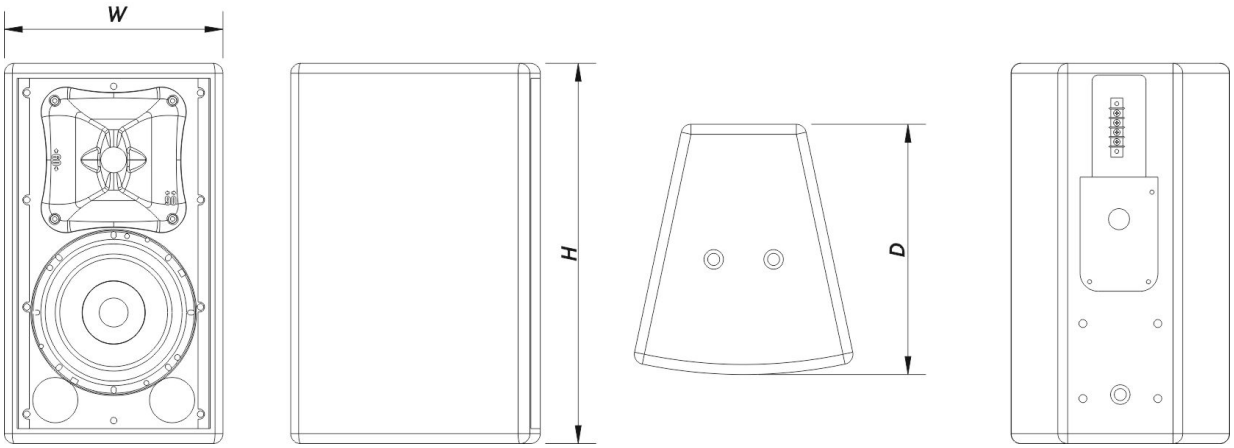

WR-9606-TCX

DAS Audio Group, S.L. - C/ Islas Baleares 24 - 46988
Fuente del Jarro - Valencia - Spain - Tel. +34961340860
Updated (DD/MM/YYYY): 16/04/2025

SOUND WITH SOUL

INFORMATIONS DE COMMANDE

Modèle	Description	P/N
Système		
WR-9606-TCX		10428265
Pièces Détachées		
6B	Cône Transducteur	20208260
BCT-96	Trompe	30006201
F-HN06.96	Réseau de Filtrage	20150040
GM-M26	Diaphragme	20205050
M-26	Moteur de Compresión	10207070
Accessoires		
ANL-2	Accessoires de Suspension	10101020
AXR-AR5	Installation & Stacking Acc.	10104870
AXU-WR9606	Installation & Stacking Acc.	10105148
AXW-1	Installation & Stacking Acc.	10104140

WR-9606-TCX

DAS Audio Group, S.L. - C/ Islas Baleares 24 - 46988
Fuente del Jarro - Valencia - Spain - Tel. +34961340860
Updated (DD/MM/YYYY): 16/04/2025

SOUND WITH SOUL