ACTION 500 series

ACTION 515A

DAS Audio Group, S.L. - C/ Islas Baleares 24 - 46988
Fuente del Jarro - Valencia - Spain - Tel. +34961340860
Updated (DD/MM/YYYY): 16/07/2024

SOUND WITH SOUL

CARACTERÍSTICAS PRINCIPALES

- Sistema activo biamplificado
- Amplificador Clase D 1000 W pico doble canal
- Recinto de contrachapado de madera de Abedul
- Acabado en pintura ISO-flex altamente resistente
- Interfaz DAScontrol™ para facilitar el montaje y ajuste
- DSP con 3 presets y pantalla LCD

DESCRIPCIÓN

ACTION-515A es un sistema activo diseñado para aportar una gran versatilidad de uso, desde instalaciones fijas a su aplicación más común de PA portátil. Gracias a su difusor rotable de 90° x 60° podemos utilizar la caja en posición horizontal en una instalación, monitor de escenario o incluso como front fill.

Como parte de nuestra cultura de empresa, todos nuestros sistemas están desarrollados bajo la misma filosofía, aplicar la máxima calidad posible tanto en los materiales como en el diseño del sistema en su conjunto. En la serie ACTION-500A utilizamos el mismo contrachapado de madera de abedul, que utilizamos en nuestros sistemas de touring, consiguiendo una calidez en el sonido y una robustez difícilmente igualable en el segmento. Además todos los cabezales activos de la serie cuentan con un mezclador de 2 entradas XLR balanceadas de micro y línea, una entrada adicional de 3,5 mm Mini Jack y conexión powerCON.

El sistema cuenta con un altavoz 15MI4 que aporta una contundencia mayor que el resto de cabezales de la serie en las bajas frecuencias y un motor M-34 para las altas frecuencias que en conjunto con el amplificador clase D de 1000W de potencia pico consigue un rendimiento excepcional. La interfaz DAScontrol™ permite a los usuarios configurar los presets, modos de EQ, retardo, control de ganancia y mezcla de las fuentes de señal, por medio de un DSP de 24-bit de alta gama, y una pantalla LCD situada en la parte trasera.

ACTION 515A

DAS Audio Group, S.L. - C/ Islas Baleares 24 - 46988
Fuente del Jarro - Valencia - Spain - Tel. +34961340860
Updated (DD/MM/YYYY): 16/07/2024

SOUND WITH SOUL

DATOS TÉCNICOS

Prestaciones

Rango de Frecuencia (-10 dB)	45 Hz - 20 kHz
Cobertura Horizontal (-6 dB)	90°
Cobertura Vertical	60°
SPL Máximo 1W/1 m (pico)	131 dB

ELECTRÓNICA Y CONECTORES

Potencia Nominal Amplificador (continuo)	500 W
Potencia Nominal Amplificador (pico)	1000 W
Tipo de Entrada	Balanced
Impedancia de Entrada	20 kohms
Sensibilidad de Entrada	1.95 V (+8 dBu)
Conector de Señal de Entrada	2 x Female XLR
AUX Input	1 x 3.5 mm Mini Jack
Conector Loop-Thru de Audio	1 x Male XLR
Control	DAScontrol™
Current Draw 230 V / 115 V	1.1 A/2.2 A

Recinto

Construcción del Recinto	Contrachapado de Abedul
Geometría del Recinto	Trapezoidal
Rigging	M10 Rigging Points
Acabado	Pintura ISO-flex
Color	Negro

ACTION 515A

DAS Audio Group, S.L. - C/ Islas Baleares 24 - 46988
Fuente del Jarro - Valencia - Spain - Tel. +34961340860
Updated (DD/MM/YYYY): 16/07/2024

SOUND WITH SOUL

Dimensiones (Al x An x Pr)	720 x 445 x 385 mm 28,3 x 17,5 x 15,2 in
Peso Neto	23,5 kg (51,8 lb)

Componentes

Transductor LF	15MI4
Transductor HF	M-34
Difusor/Guía de Ondas	BC-916

Envío

Dimensiones de Embalaje (H x W x D)	785 x 430 x 505 mm 30,9 x 16,9 x 19,9 in
Peso de Envío	26,5 kg (58,4 lb)

DIMENSIONES

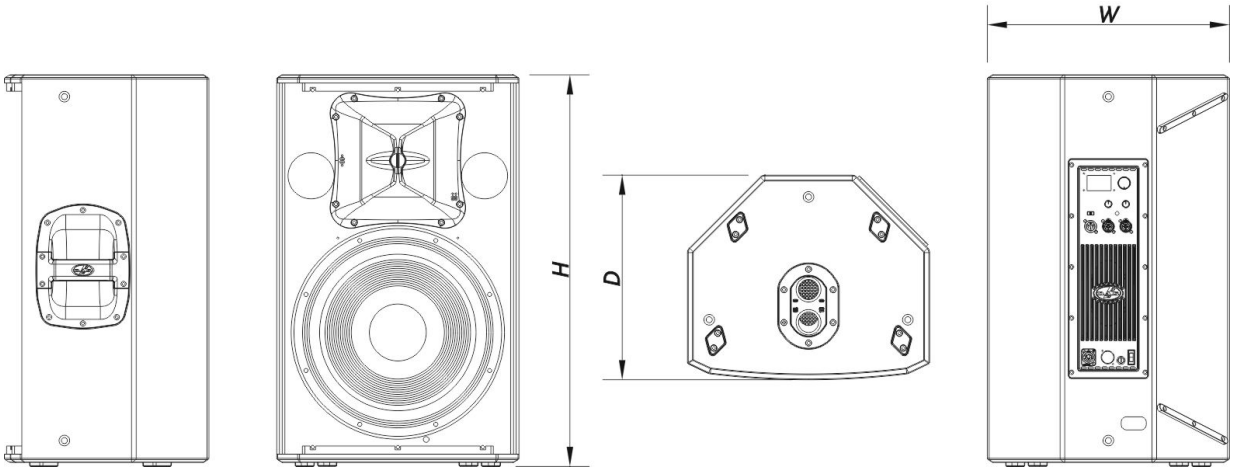

Modelo	Descripción	P/N

ACTION 515A

DAS Audio Group, S.L. - C/ Islas Baleares 24 - 46988
Fuente del Jarro - Valencia - Spain - Tel. +34961340860
Updated (DD/MM/YYYY): 16/07/2024

SOUND WITH SOUL

INFORMACIÓN DE PEDIDOS

Sistema

ACTION-515A		10427250

Piezas de Recambio

15MI4	Cono Transductor	10214300
BC-916	Bocina	30006590
DSP-ACTION-515A	Dsp	20406594
GM-15MI4	Kit de Reconado	20208280
GM-M34	Diafragma	20205060
M-34	Motor de Compresión	10207080
MP-ACT515A	Power Module	20406584
ORBIT300+100UM	Amplifier	30007231

Accesorios

ANL-2	Accesorios de Suspensión	10101020
FUN-VT15	Accesorios de Transporte	10103720
TRD-6	Installation & Stacking Acc.	10104470
TRD-7	Installation & Stacking Acc.	10104471
TRPD-S2-PAK	Installation & Stacking Acc.	10104011

DATOS DE RENDIMIENTO

ACTION 515A

DAS Audio Group, S.L. - C/ Islas Baleares 24 - 46988
Fuente del Jarro - Valencia - Spain - Tel. +34961340860
Updated (DD/MM/YYYY): 16/07/2024

SOUND WITH SOUL

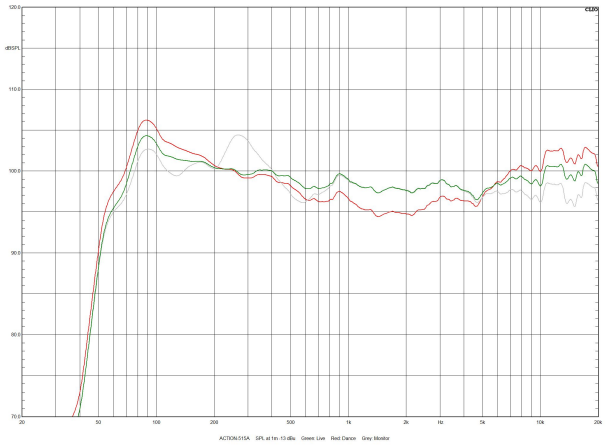

Respuesta en Frecuencia

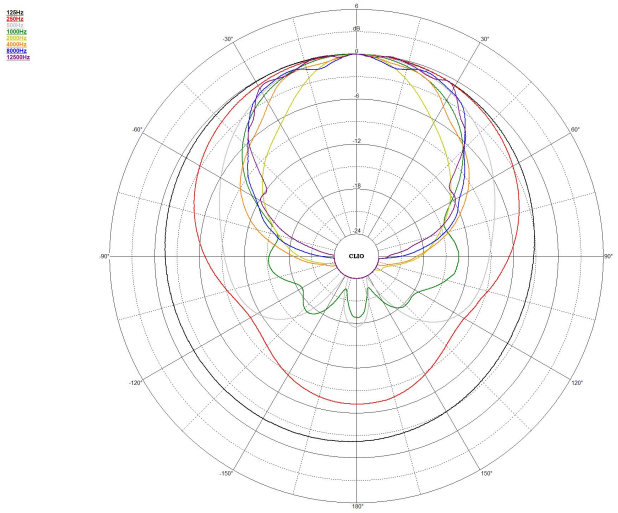

Polares Horizontales

ACTION 515A

DAS Audio Group, S.L. - C/ Islas Baleares 24 - 46988
Fuente del Jarro - Valencia - Spain - Tel. +34961340860
Updated (DD/MM/YYYY): 16/07/2024

SOUND WITH SOUL

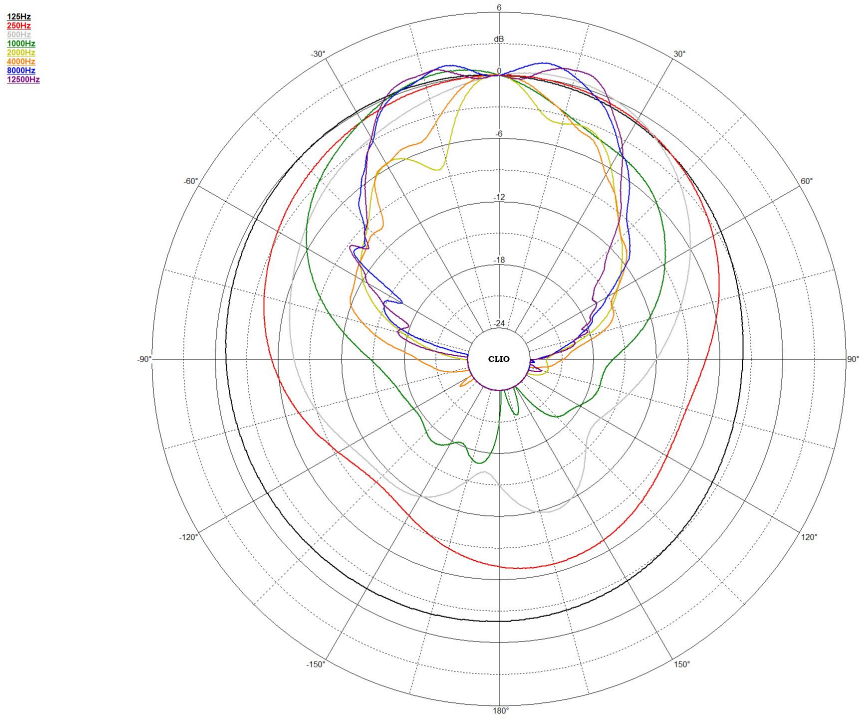

ACTION 515A

DAS Audio Group, S.L. - C/ Islas Baleares 24 - 46988
Fuente del Jarro - Valencia - Spain - Tel. +34961340860
Updated (DD/MM/YYYY): 16/07/2024

SOUND WITH SOUL